IT FOGLIO DI ISTRUZIONI

EN ASSEMBLING INSTRUCTIONS

IT CODICE 1067-3628-3252-3333 / TAVOLO SPILLO

EN CODE 1067-3628-3252-3333 / TABLE SPILLO

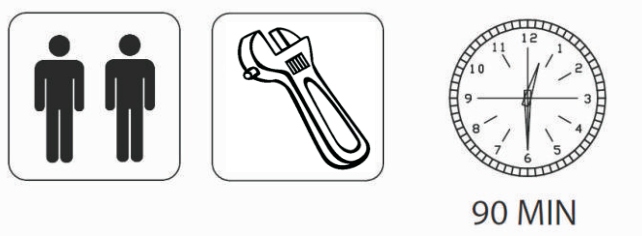

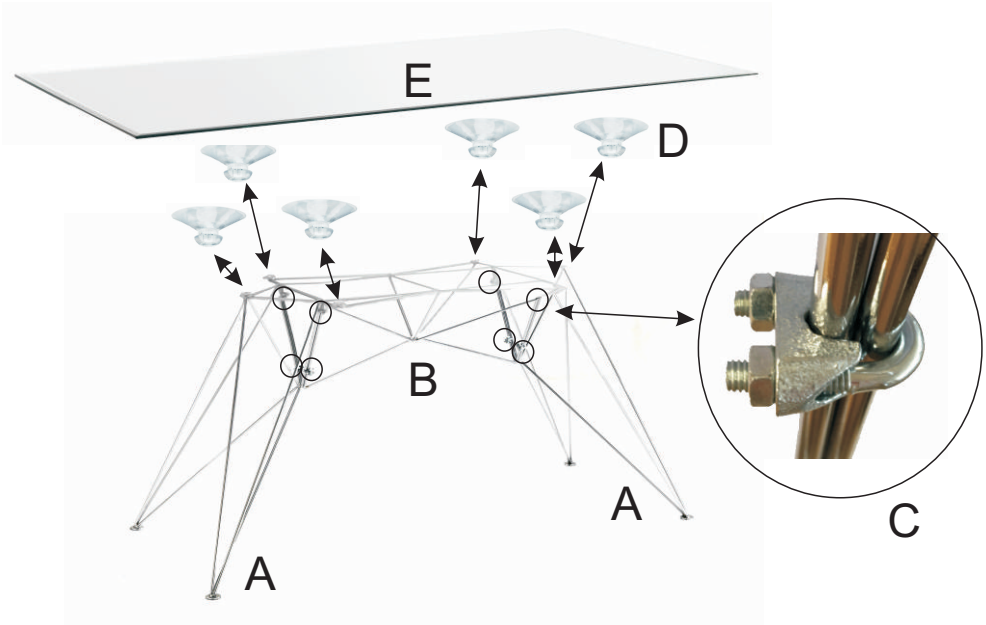

IT
PRIMA DI COMINCIARE,
LEGGERE I CONSIGLI
DI MONTAGGIO

EN
BEFORE STARTING,
REFER TO THE ASSEMBLING
ADVICE IN ANNEX

A: x2

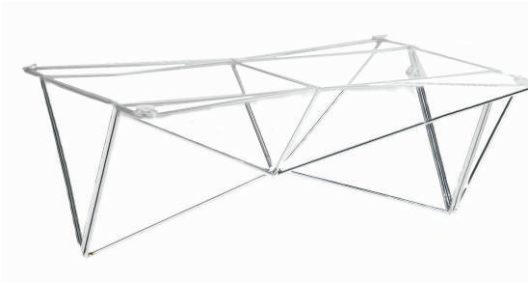

B: x1

C1 C2 C3

C: x8
(C1 x1 - C2 x1 - C3 x2)

D: x6

E: x1

IT FOGLIO DI ISTRUZIONI

EN ASSEMBLING INSTRUCTIONS

IT CODICE 3255/ TAVOLO SPILLO MARBLE

EN CODE 3255 TABLE SPILLO MARBLE

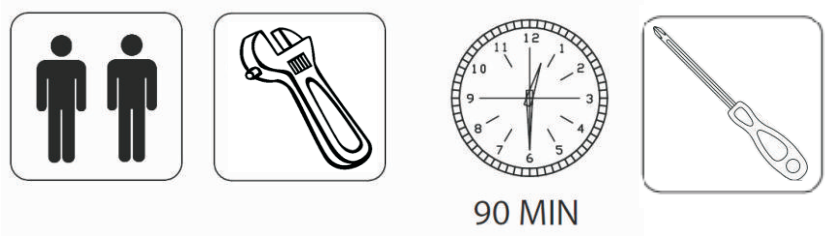

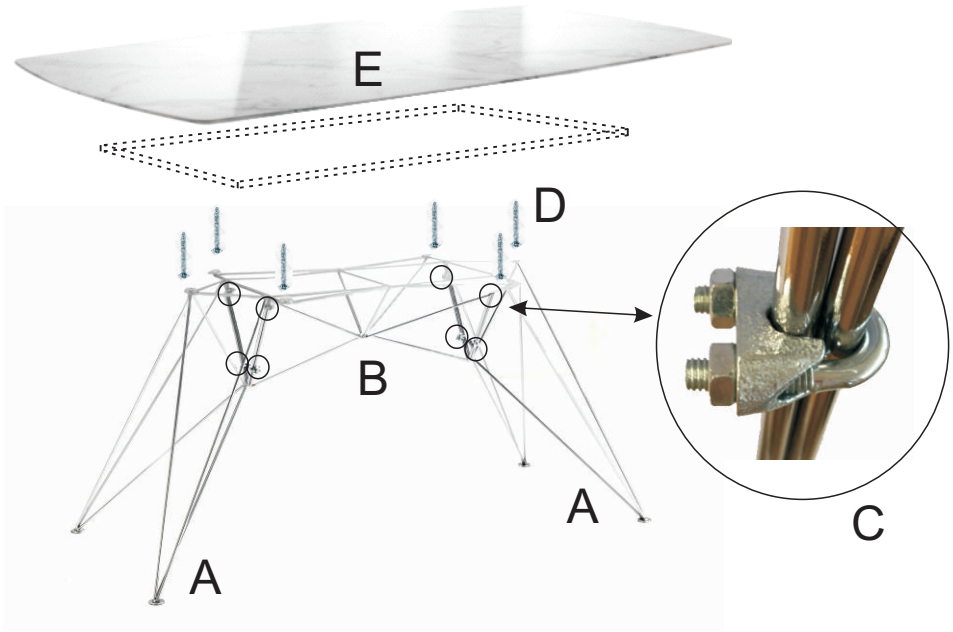

IT
PRIMA DI COMINCIARE,
LEGGERE I CONSIGLI
DI MONTAGGIO

EN
BEFORE STARTING,
REFER TO THE ASSEMBLING
ADVICE IN ANNEX

A: x2

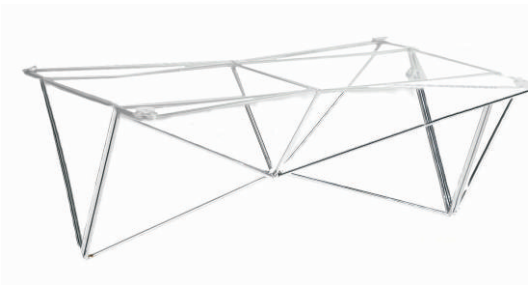

B: x1

C1 C2 C3

C: x8
(C1 x1 - C2 x1 - C3 x2)

D: x6

E: x1

TOMASUCCI	**IT** FOGLIO DI ISTRUZIONI	**EN** ASSEMBLING INSTRUCTIONS

Italiano – Svizzera

Consigli di Montaggio

1. Studiare bene le istruzioni di montaggio;
2. Controllare che tutti i pezzi che costituiscono il mobile siano presenti;
3. Raggruppare e controllare la ferramenta;
4. Munirsi degli utensili necessari al montaggio;
5. Allestire una zona di montaggio;
6. Procedere al montaggio.

Non forzare mai gli assemblaggi
Stringere le viti dopo un periodo d'uso
Conservare le istruzioni di montaggio
Se un pezzo dovesse mancare o essere rotto, contattare il punto vendita

English

Assembling Advice

1. Study careful the assembly instructions;
2. Characterize pieces that form the furniture;
3. Group and control the ironware;
4. Take the necessary tools for the assembly;
5. Prepare an assembly zone;
6. Proceed with the assembly.

Never force the assemblages
Screw the screws after a long period
Conserve the assembly instructions
If one or more pieces are missing, please contact the store

TOMASUCCI	**IT** FOGLIO DI ISTRUZIONI	**EN** ASSEMBLING INSTRUCTIONS

Italiano – Svizzera

Consigli per la Manutenzione

1. Spolverare accuratamente;
2. Inumidire con acqua leggermente insaponata uno straccio morbido e pulito.

Non utilizzare mai prodotti abrasivi: polvere, lana di acciaio, solventi

English

Maintenance Advice

1. Dust accurately;
2. Damp a cleaned and soft cloth with water and little detergent.

Do not use abrasive products: powder, steel wool, solvents

IT FOGLIO DI ISTRUZIONI

EN ASSEMBLING INSTRUCTIONS

IT CODICE 1067-3628-3252-3333-3255 / TAVOLO SPILLO

EN CODE 1067-3628-3252-3333-3255 / TABLE SPILLO

1

IT Assemblare il primo elemento laterale A con elemento centrale B con ferramenta C, assicurandosi che le viti siano strette.

EN Put the first side element A together with central element B using hardware C making sure that the screws are tight.

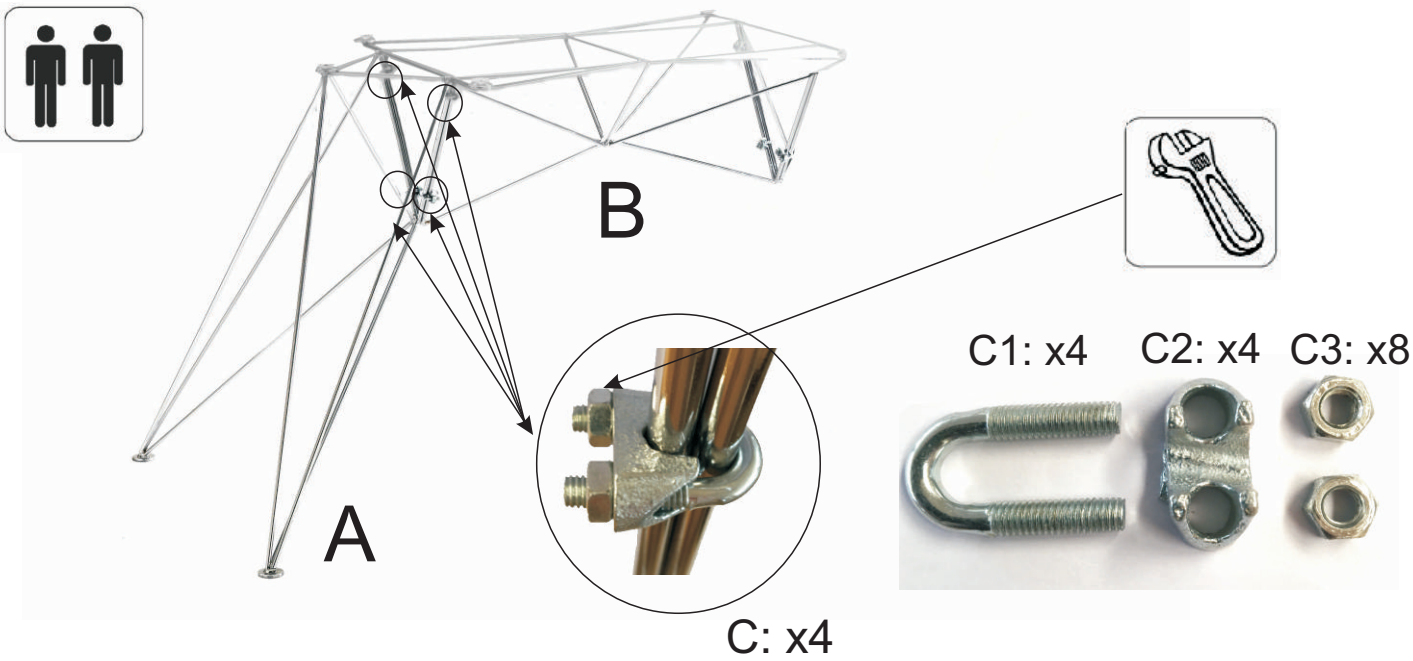

2

IT Assemblare il secondo elemento laterale A con elemento centrale B con ferramenta C, assicurandosi che le viti siano strette.

EN Put the second side element A together with central element B using hardware C making sure that the screws are tight.

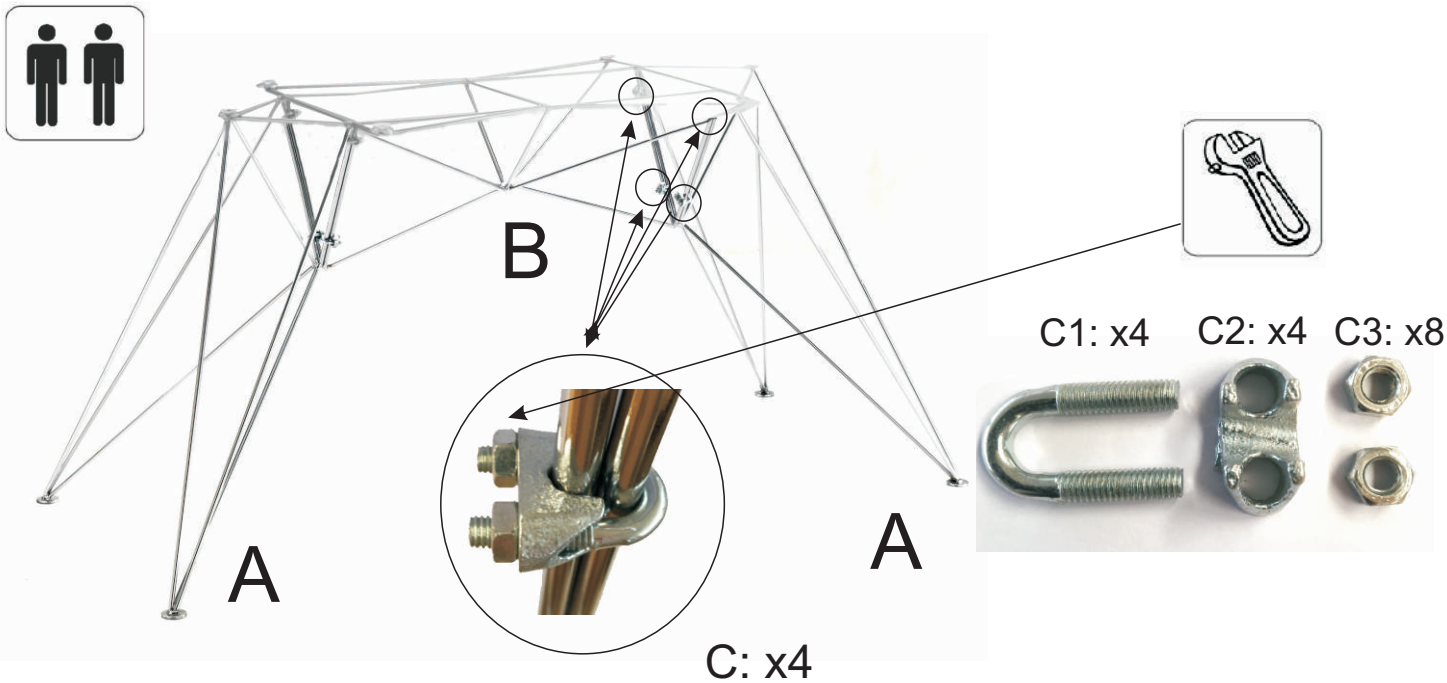

TOMASUCCI	**IT** FOGLIO DI ISTRUZIONI	**EN** ASSEMBLING INSTRUCTIONS

IT CODICE 1067-3628-3252-3333 / TAVOLO SPILLO

EN CODE 1067-3628-3252-3333 / TABLE SPILLO

3

IT Posizionare le 6 ventose D nei fori del basamento come indicate nel disegno.

EN Place the 6 suction cups D over the base holes as shown in the instructions.

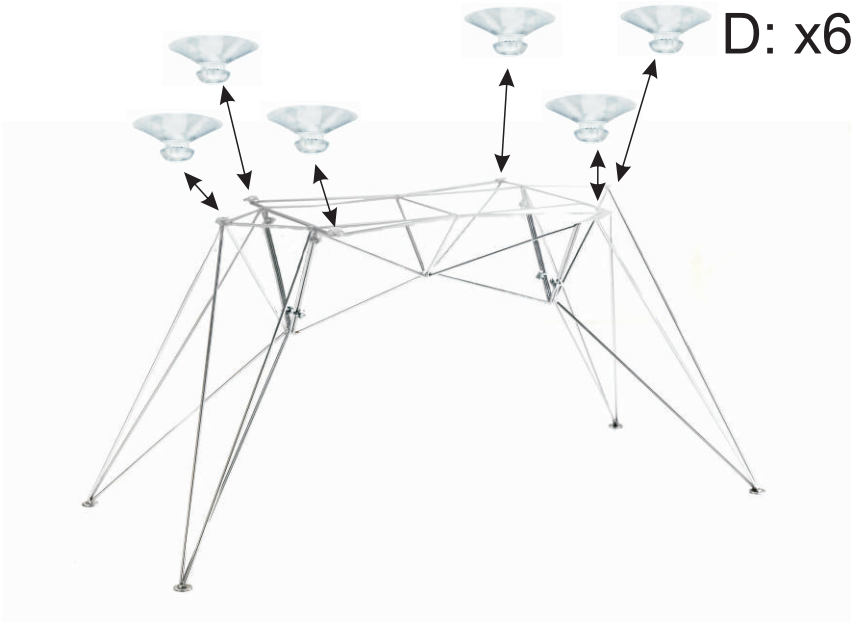

IT CODICE 1067-3628-3252-3333 / TAVOLO SPILLO

EN CODE 1067-3628-3252-3333 / TABLE SPILLO

4

IT Posizionare il vetro su basamento, assicurandosi che le ventose facciano presa.

EN Place the glass over the base making sure the suctions cups get attached.

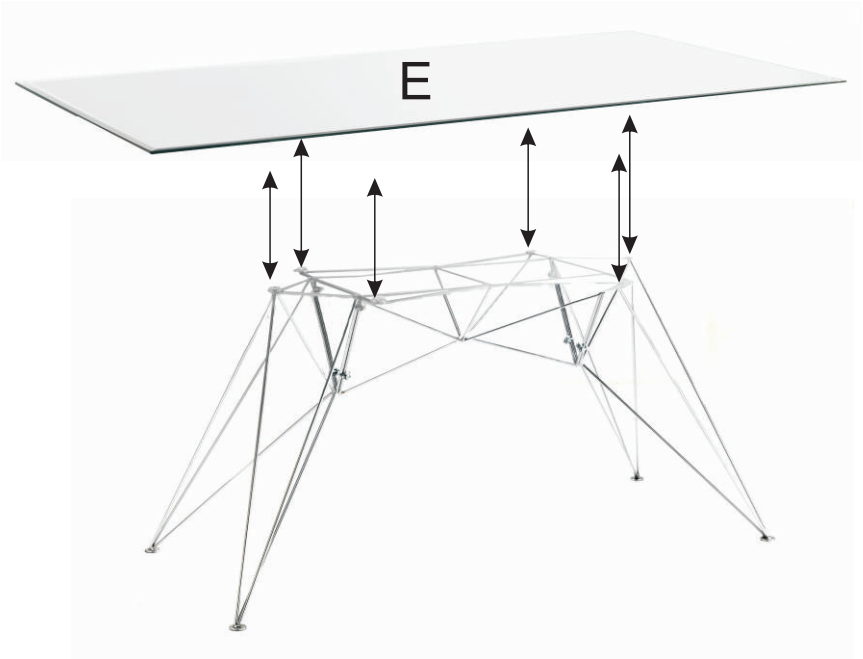

IT FOGLIO DI ISTRUZIONI

EN ASSEMBLING INSTRUCTIONS

IT CODICE 3255 / TAVOLO SPILLO MARBLE

EN CODE 3255 / TABLE SPILLO MARBLE

4/A

IT

Posizionare e centrare il piano E sul basamento assemblato.
Fissare il piano E con il basamento assemblato con le 6 viti autofilettanti D in dotazione.

EN

Place and centre part E on the assembled base.
Fix part E to the assembled base with 6 tapping screws supplied (D).

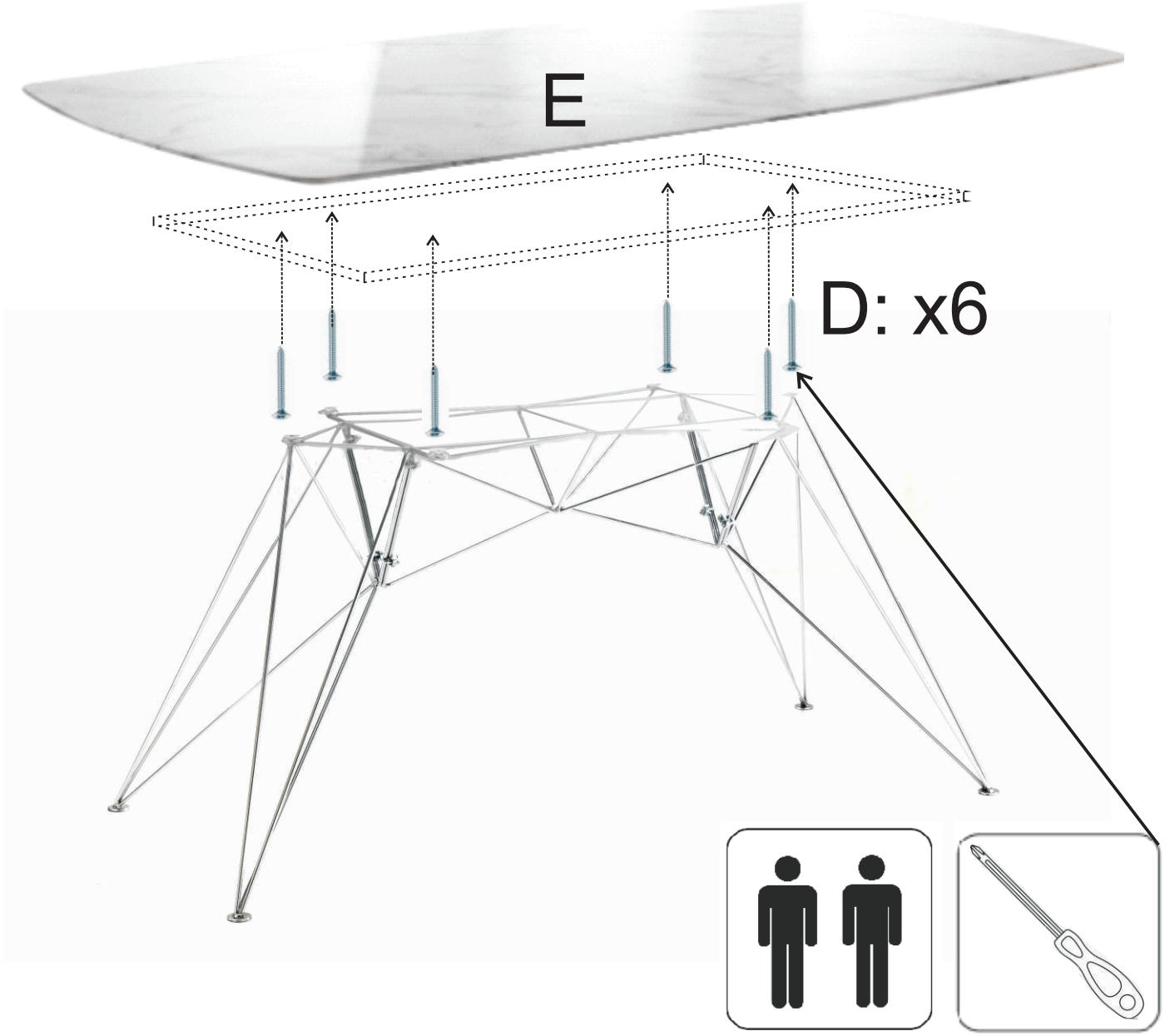

TOMASUCCI	**IT** FOGLIO DI ISTRUZIONI	**EN** ASSEMBLING INSTRUCTIONS

5

IT Fine del montaggio, assicurarsi che il prodotto assemblato sia come l'immagine sotto indicata

EN End of the assembly: please make sure the assembled product looks like the image here indicated.

5A

IT Fine del montaggio, assicurarsi che il prodotto assemblato sia come l'immagine sotto indicata

EN End of the assembly: please make sure the assembled product looks like the image here indicated.