IT FOGLIO DI ISTRUZIONI

EN ASSEMBLING INSTRUCTIONS

IT CODICE 3237-3238-3292-3656 / TAVOLO TIPS EVOLUTION

EN CODE 3237-3238-3292-3656 / TABLE TIPS EVOLUTION

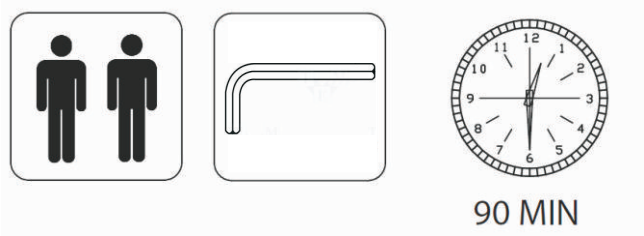

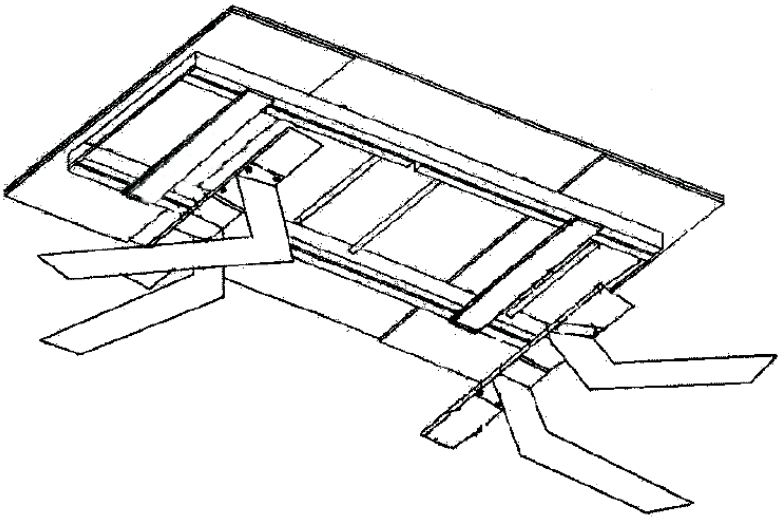

IT
PRIMA DI COMINCIARE,
LEGGERE I CONSIGLI
DI MONTAGGIO

EN
BEFORE STARTING,
REFER TO THE ASSEMBLING
ADVICE IN ANNEX

A	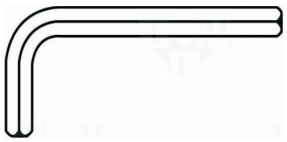	x1		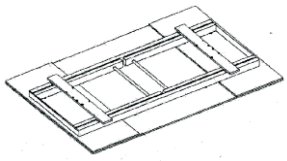	x1
B		x12		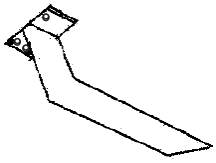	x2
C		x12		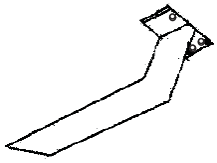	x2

TOMASUCCI	**IT** FOGLIO DI ISTRUZIONI	**EN** ASSEMBLING INSTRUCTIONS

Italiano – Svizzera

Consigli di Montaggio

1. Studiare bene le istruzioni di montaggio;
2. Controllare che tutti i pezzi che costituiscono il mobile siano presenti;
3. Raggruppare e controllare la ferramenta;
4. Munirsi degli utensili necessari al montaggio;
5. Allestire una zona di montaggio;
6. Procedere al montaggio.

Non forzare mai gli assemblaggi
Stringere le viti dopo un periodo d'uso
Conservare le istruzioni di montaggio
Se un pezzo dovesse mancare o essere rotto, contattare il punto vendita

English

Assembling Advice

1. Study careful the assembly instructions;
2. Characterize pieces that form the furniture;
3. Group and control the ironware;
4. Take the necessary tools for the assembly;
5. Prepare an assembly zone;
6. Proceed with the assembly.

Never force the assemblages
Screw the screws after a long period
Conserve the assembly instructions
If one or more pieces are missing, please contact the store

TOMASUCCI	**IT** FOGLIO DI ISTRUZIONI	**EN** ASSEMBLING INSTRUCTIONS

Italiano – Svizzera

Consigli per la Manutenzione

1. Spolverare accuratamente;
2. Inumidire con acqua leggermente insaponata uno straccio morbido e pulito.

Non utilizzare mai prodotti abrasivi: polvere, lana di acciaio, solventi

English

Maintenance Advice

1. Dust accurately;
2. Damp a cleaned and soft cloth with water and little detergent.

Do not use abrasive products: powder, steel wool, solvents

TOMASUCCI	**IT** FOGLIO DI ISTRUZIONI	**EN** ASSEMBLING INSTRUCTIONS

IT CODICE 3237-3238-3292-3656 / TAVOLO TIPS EVOLUTION

EN CODE 3237-3238-3292-3656 / TABLE TIPS EVOLUTION

1

IT Posizionare il piano capovolto come nel disegno sotto.

EN Place the overturned top as shown in the drawing below.

2

IT Fissare le 4 gambe con il piano con la ferramenta B+C.

EN Fix the 4 legs to the top using the hardware B+C.

1

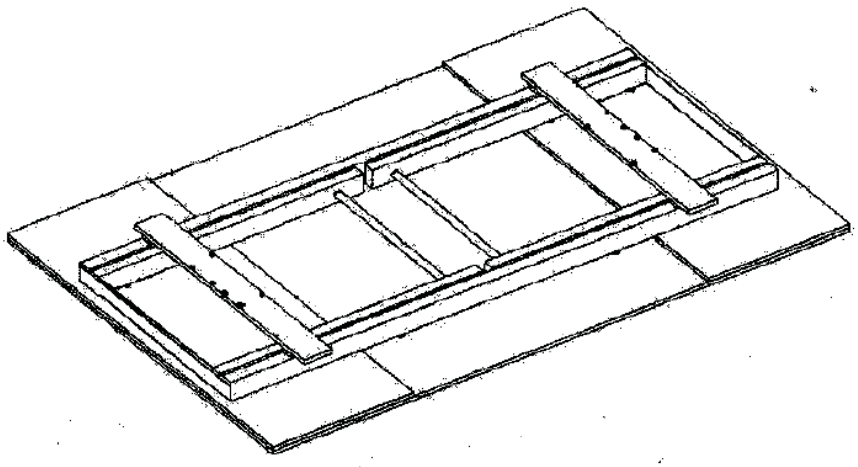

2

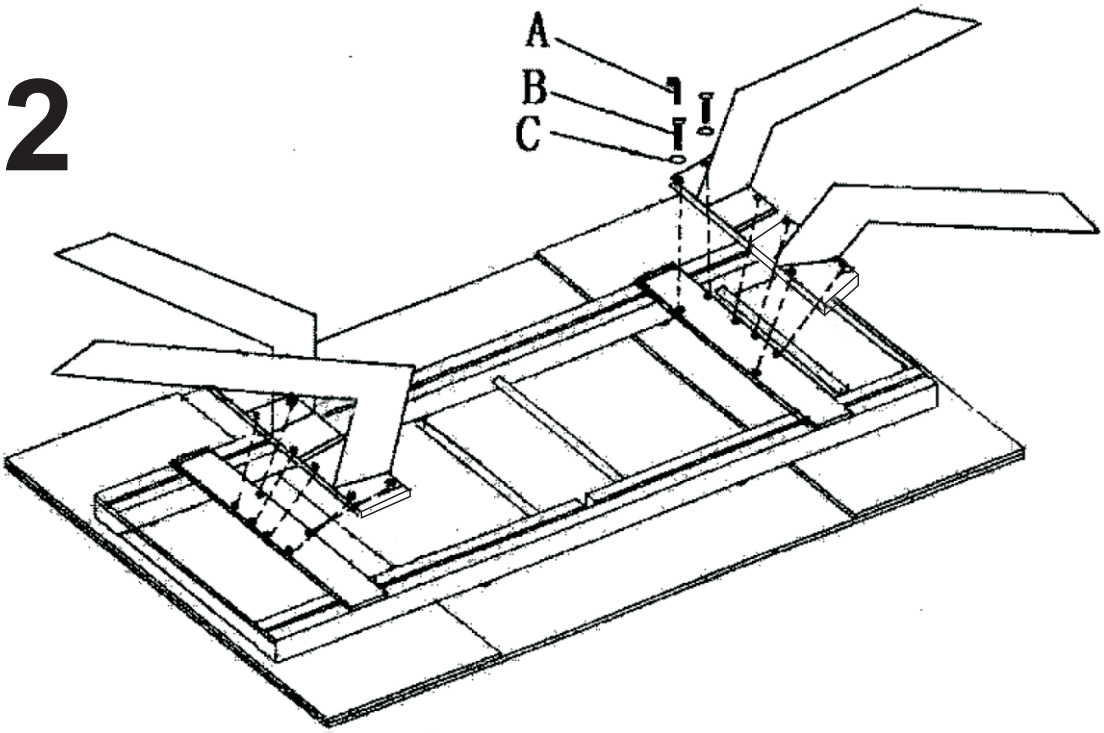

TOMASUCCI	**IT** FOGLIO DI ISTRUZIONI	**EN** ASSEMBLING INSTRUCTIONS

IT CODICE 3237-3238-3292-3656 / TAVOLO TIPS EVOLUTION

EN CODE 3237-3238-3292-3656 / TABLE TIPS EVOLUTION

3

IT Fine del montaggio, assicurarsi che il prodotto assemblato sia come l'immagine sotto indicata

EN End of the assembly: please make sure the assembled product looks like the image here indicated.