Shon-HB120

ISTRUZIONI DI MONTAGGIO

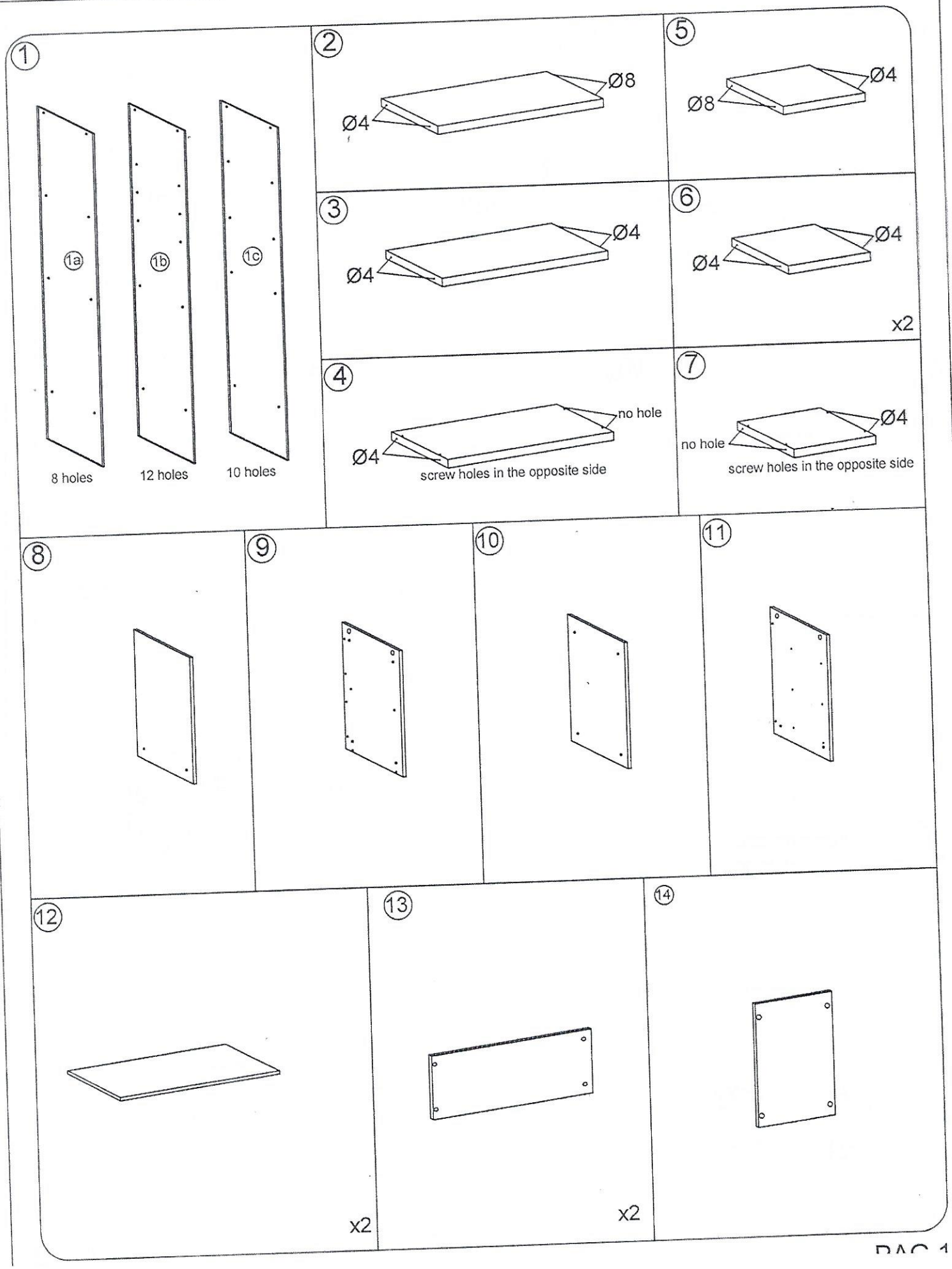

15

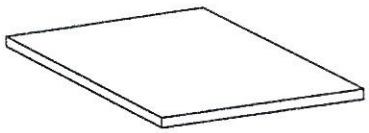

16A

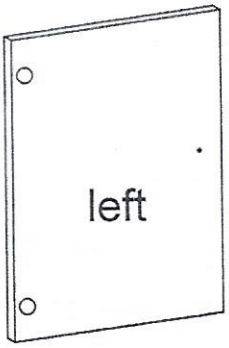

16B

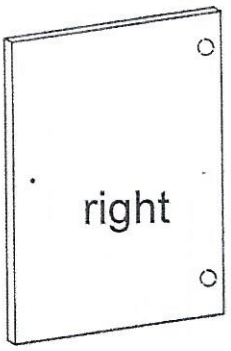

17

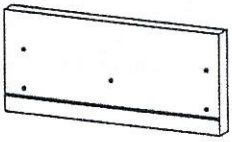

x3

18

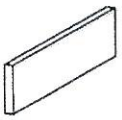

x6

19

x3

20

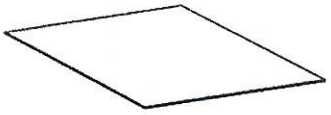

thickness 3mm

21

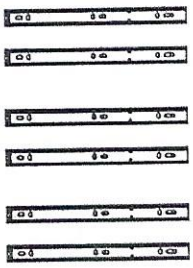

x3 set

22

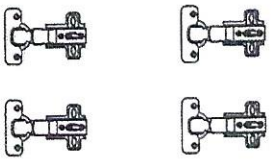

x2 set

PART	QTY	SPEC	
A	20	5x50 MM	
B	24	22 MM	
C	56	6x38 MM	
D	4	6x30 MM	
E	4	6x45 MM	
F	8	M6	
G	2	M6x30	
H	40	4x14 MM	
I	5		
J	6		

1

DRAWERS x3

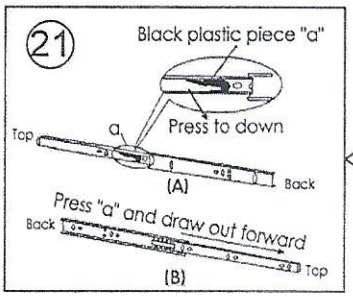

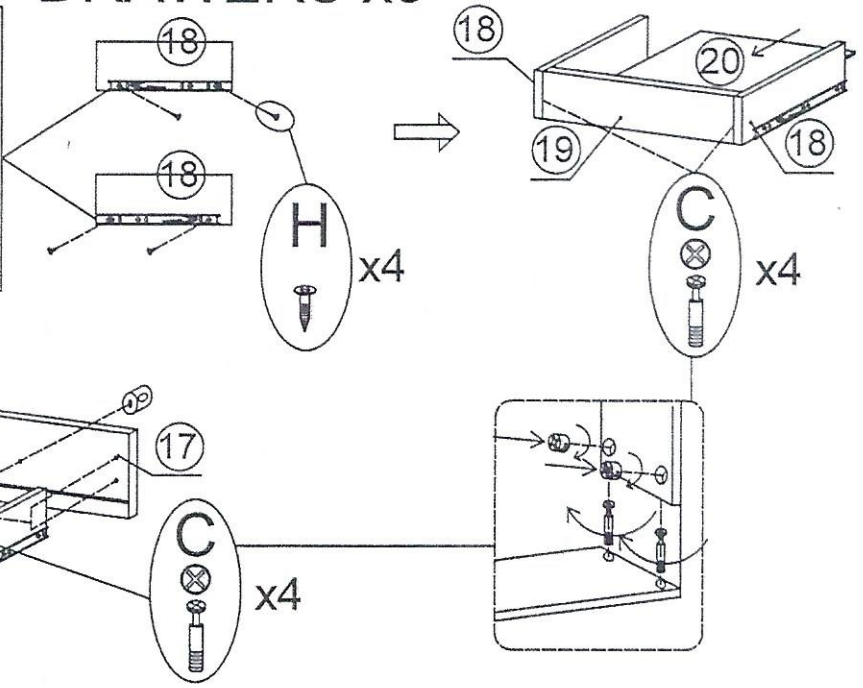

2

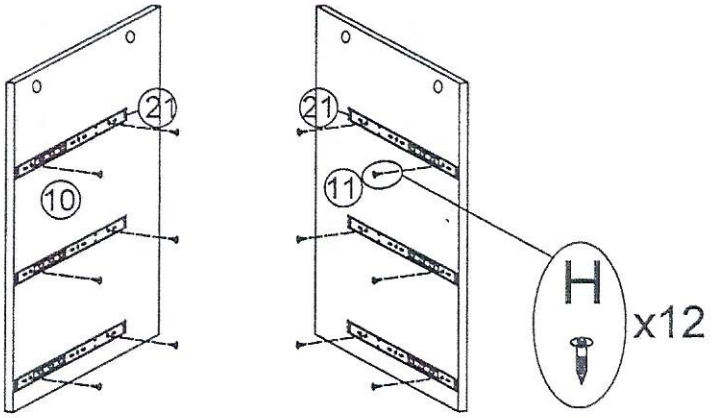

3

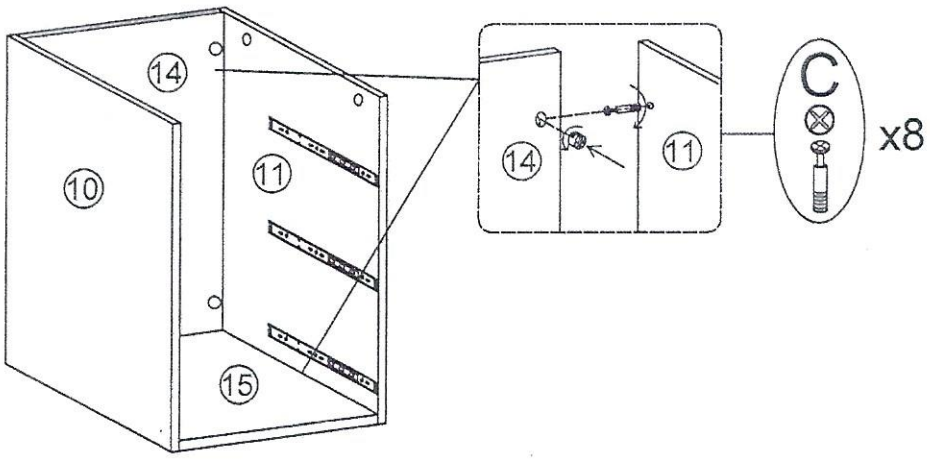

4

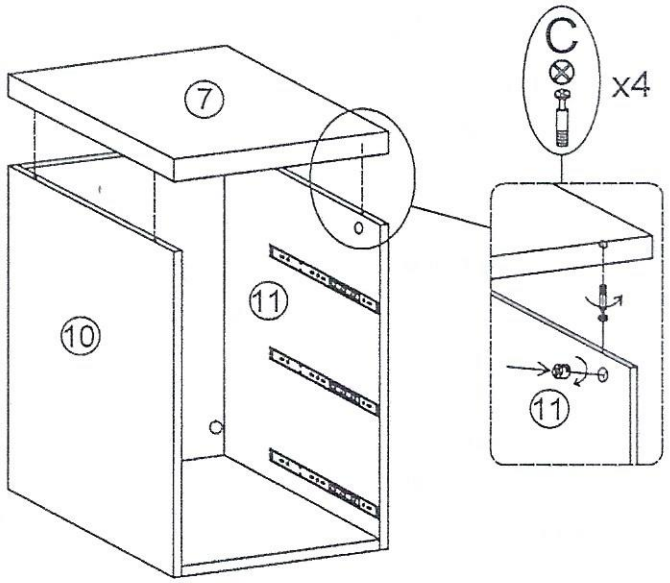

5

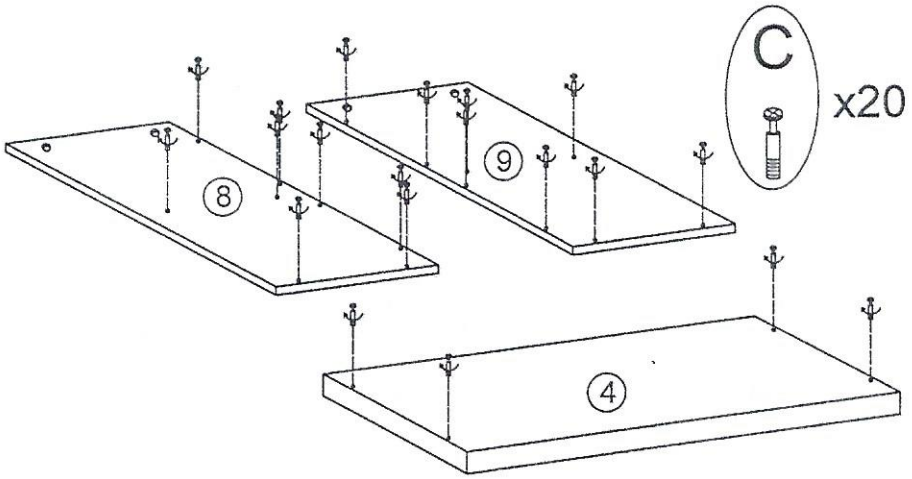

6

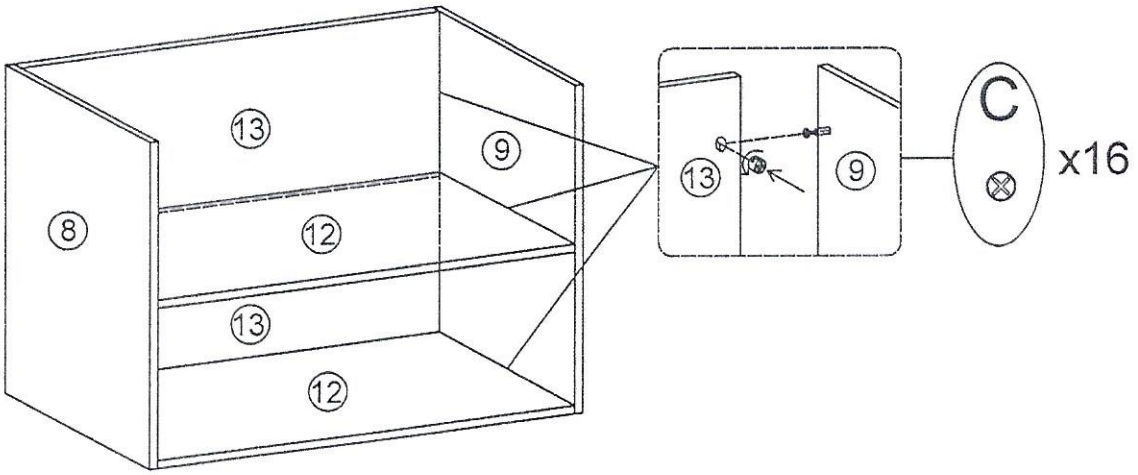

7

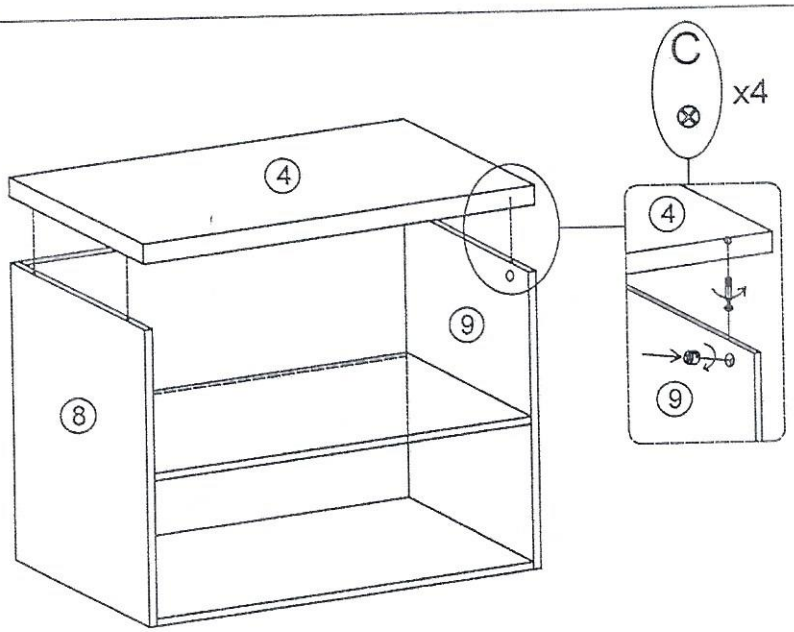

8

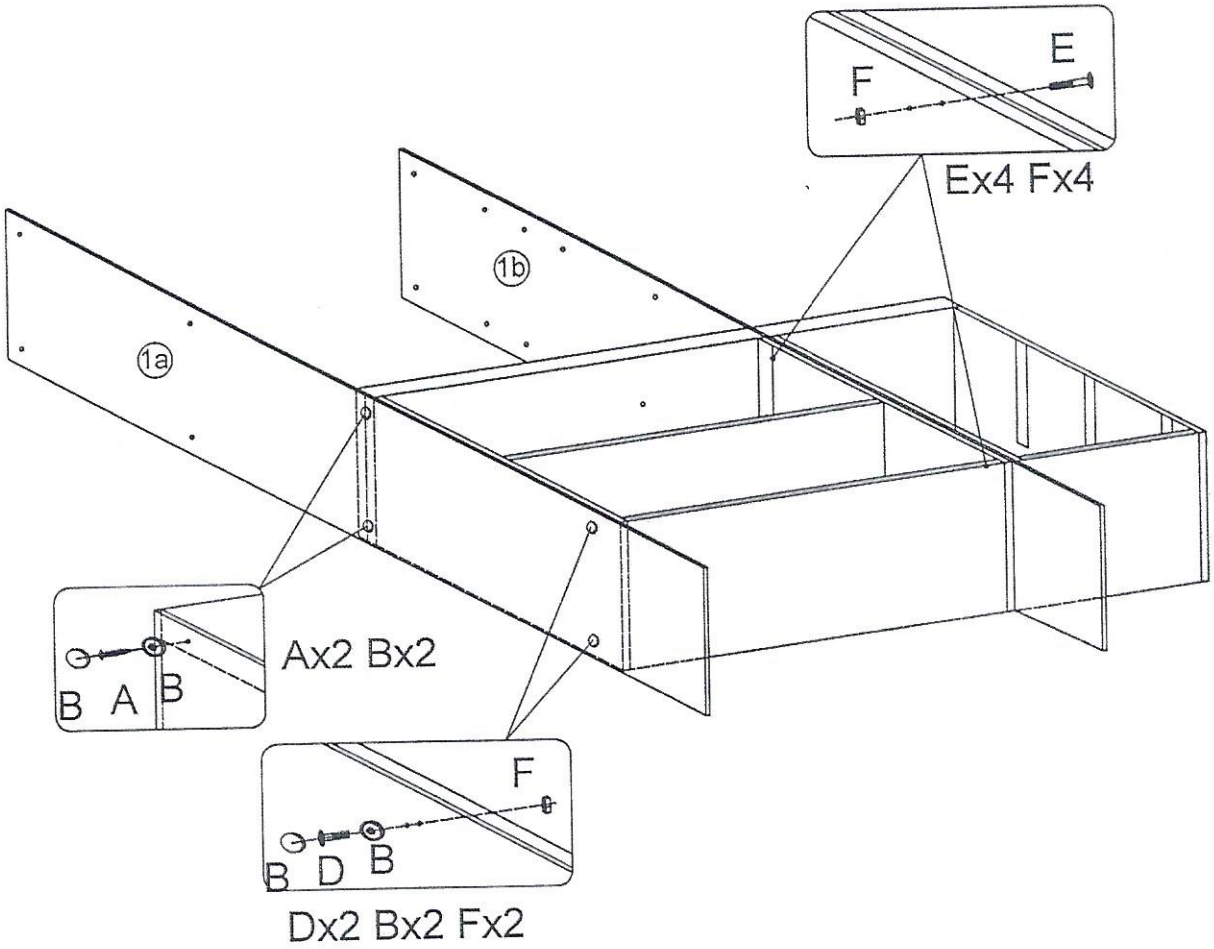

9

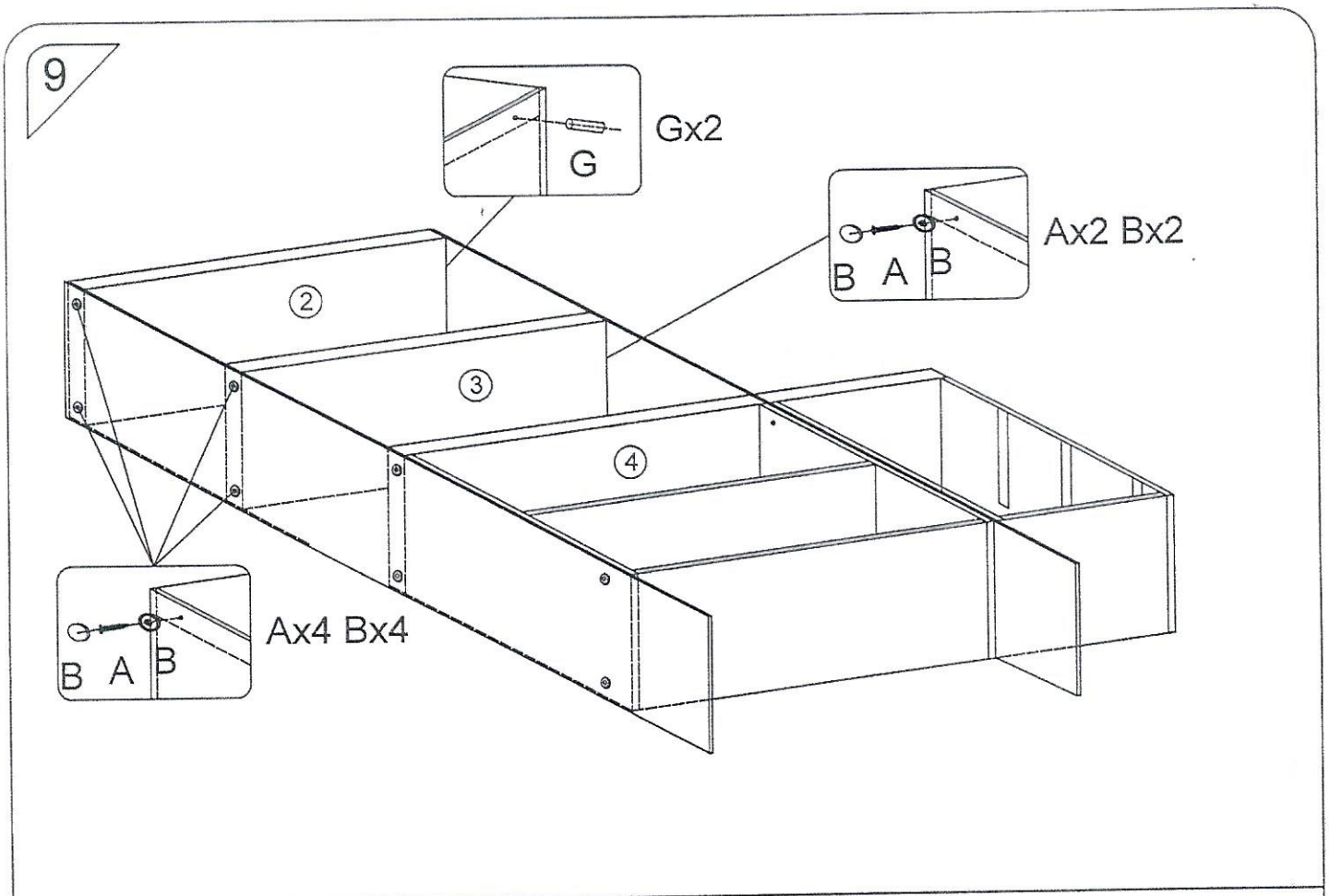
Gx2
G
Ax2 Bx2
B A B
2
3
4
Ax4 Bx4
B A B

10

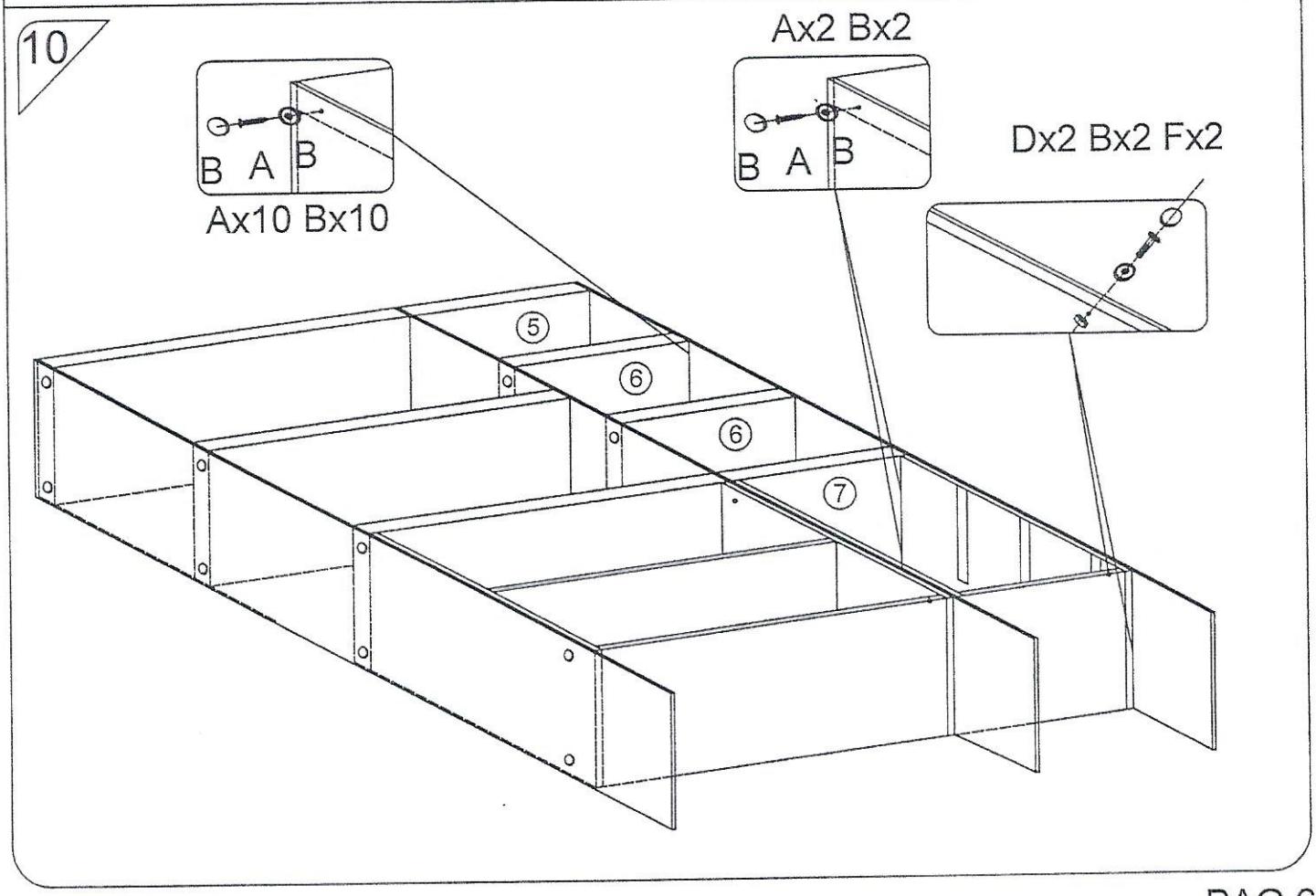
Ax2 Bx2
B A B
Dx2 Bx2 Fx2
B A B
Ax10 Bx10
5
6
6
7

11

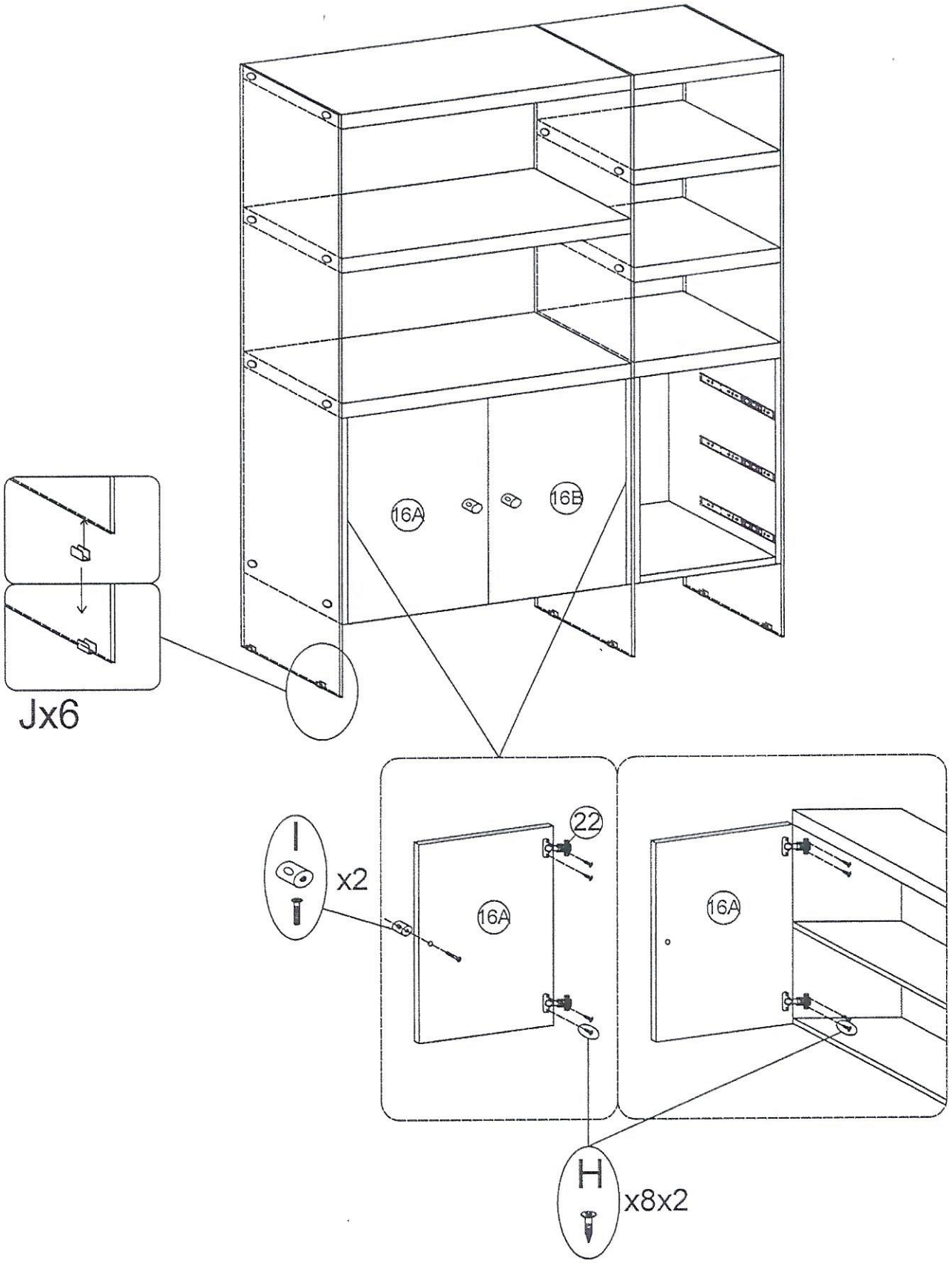

12

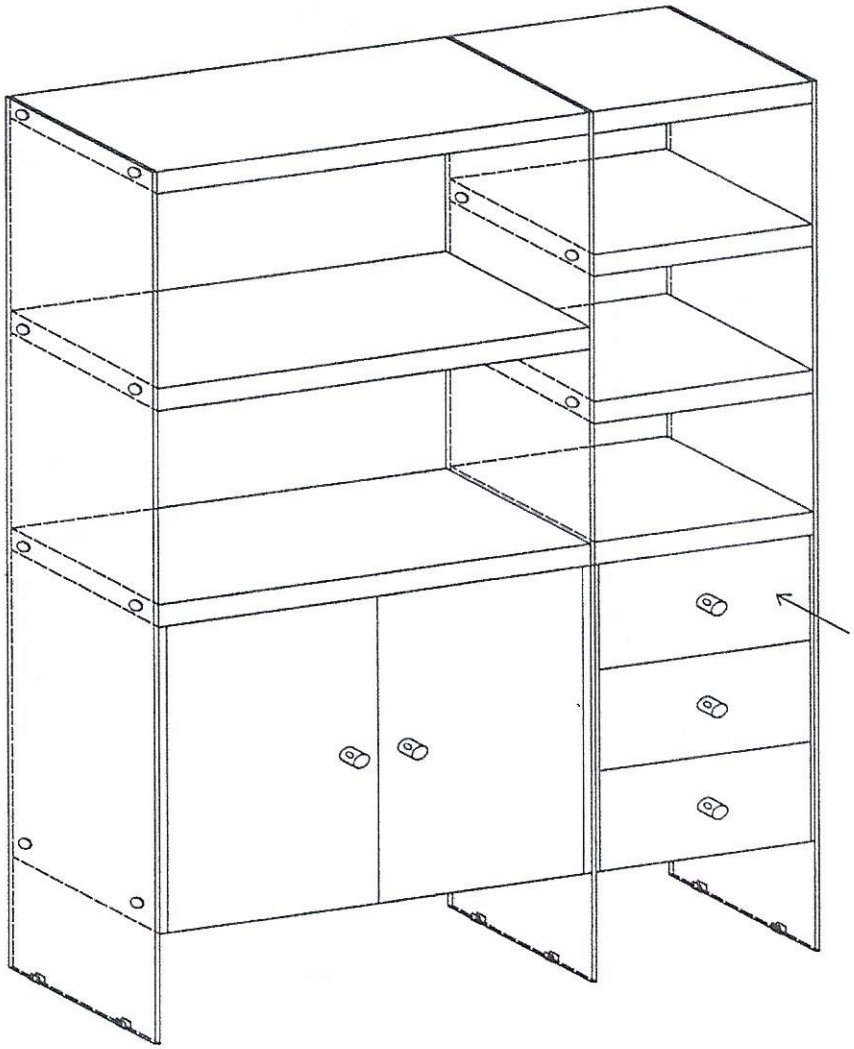

Serie SHON

istruzioni di montaggio
uso e mauntenzione

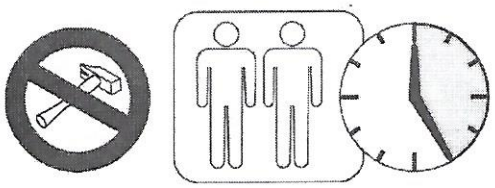

ESEGUITE LE OPERAZIONI DI MONTAGGIO SU UNA SUPERFICIE REGOLARE. INDOSSATE SEMPRE GUANTI PROTETTIVI QUANDO LAVORATE.

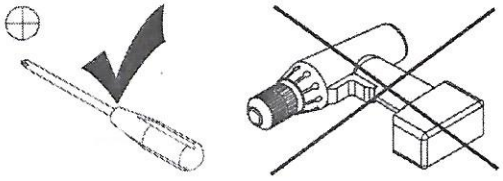

Attenzione:
se usate un avvitatore elettrico (sconsigliato), regolate la frizione al minimo per evitare di rompere le rondelle in plastica. in ogni caso completate il serraggio con un cacciavite a mano.

LEGGERE E CONSERVARE:
Questo articolo deve essere montato da 2 adulti su una superfice piana e regolare nel locale in cui verrà utilizzato. Controllate che tutti i componenti siano presenti prima di iniziare il montaggio.
Per la vostra sicurezza controllate con frequenza settimanale che tutta la ferramenta sia ben serrata.
Utilizzate il prodotto solo su superfici regolari e mai in pendenza, non usatelo mai come scaletta o come sgabello e non ponetevi pesi eccessivi. Tenere distante da fonti di acqua ed umidità. Non adatto per uso in esterno.

Questo prodotto è solo per uso domestico e non professionale.

Pulizia:
Per le parti in vetro utilizzate pulitori specifici per vetro, non usate spugne abrasive.
Per le parti lignee utilizzate solo un panno morbido ed asciutto.
Non utilizzate solventi nè detergenti aggressivi o abrasivi ed asciugate sempre dopo la pulizia.