CASASELECCIÓN®

Instrucciones de montaje

Ref:122135
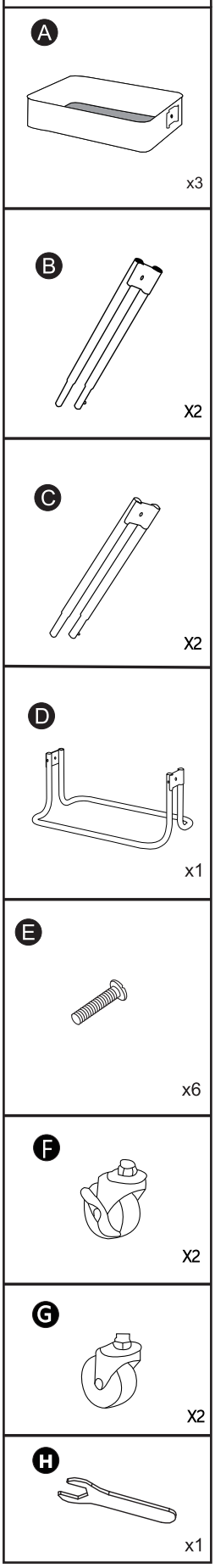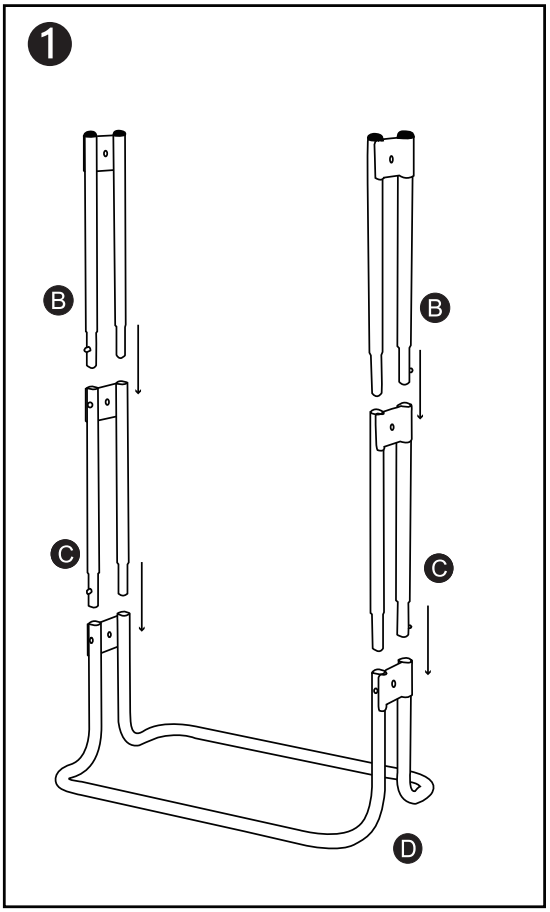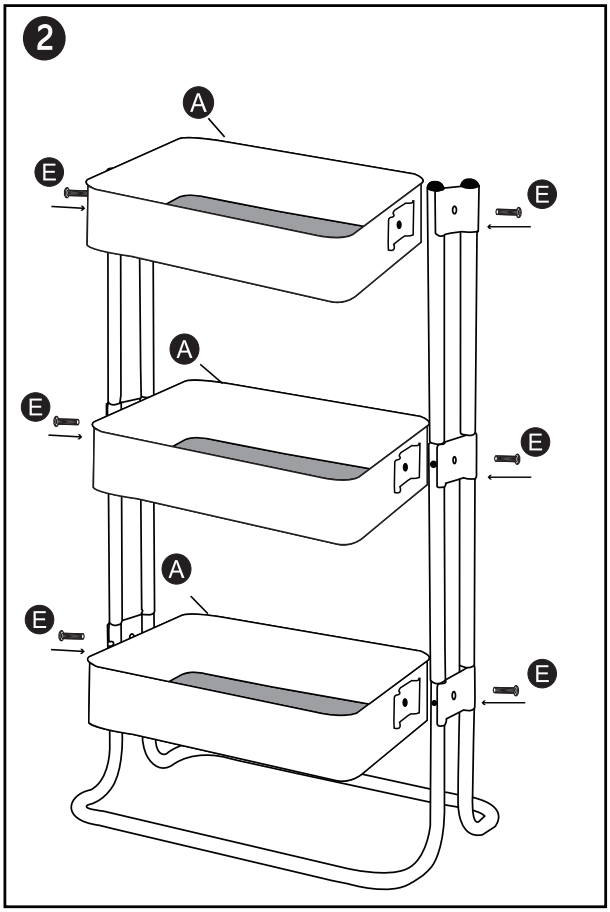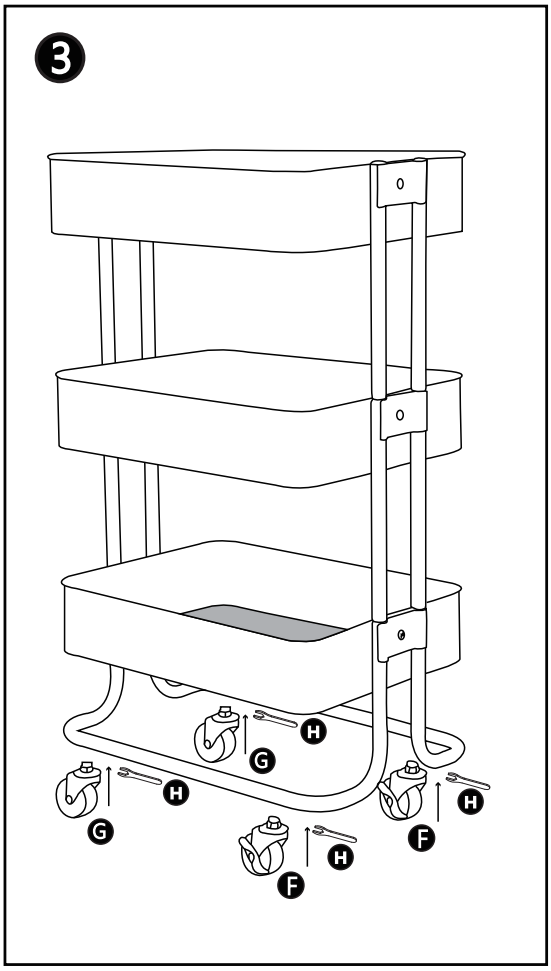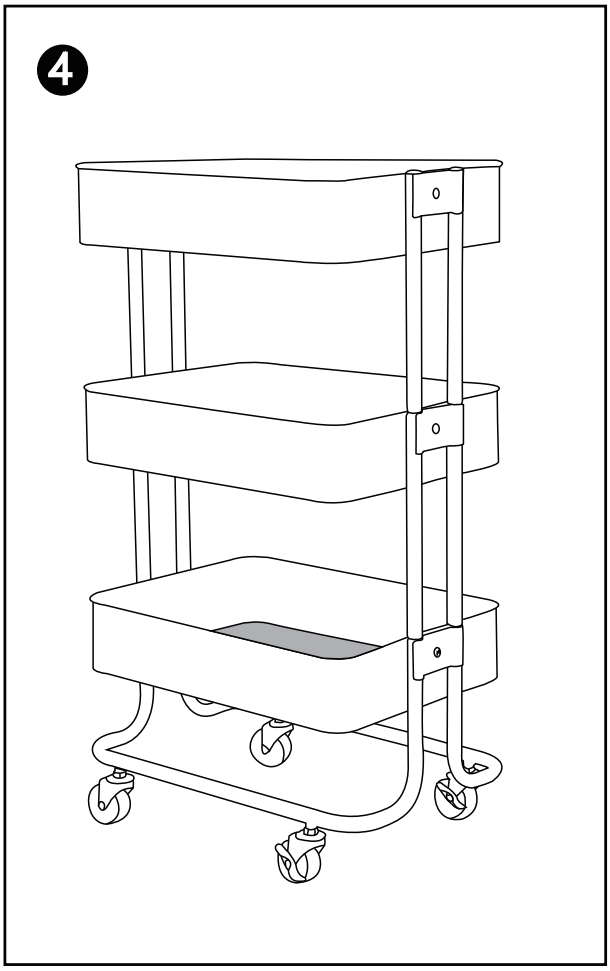
Components