CASASELECCIÓN®

48905 INSTRUCCIONES DE MONTAJE

01

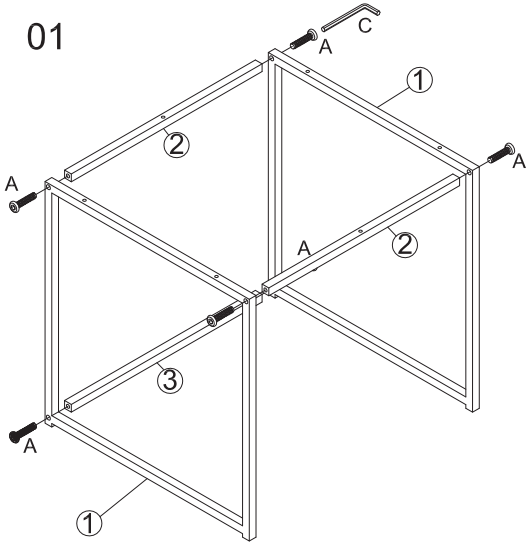

02

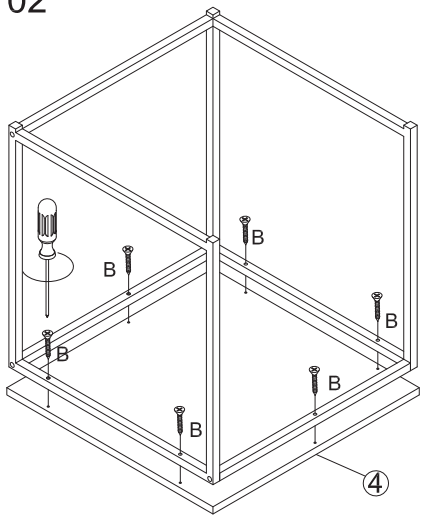

03

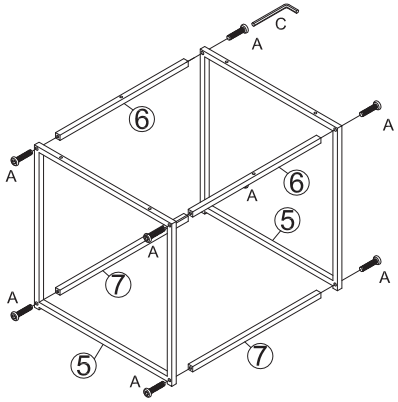

04

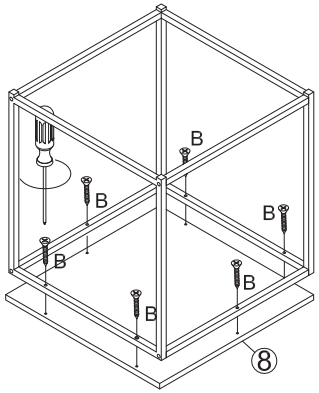

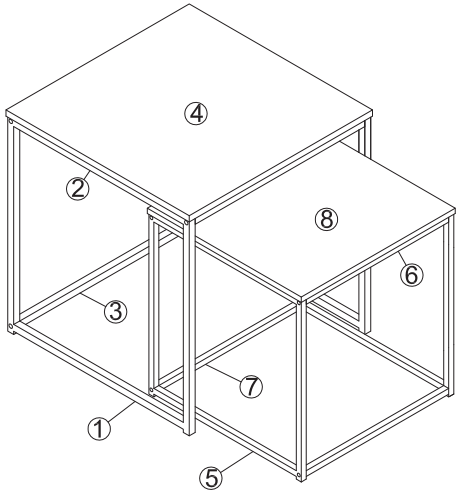

OK

1 2PCS	2 2PCS	3 1PC	4 1PC	5 2PCS
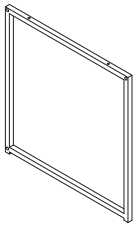	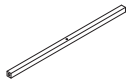		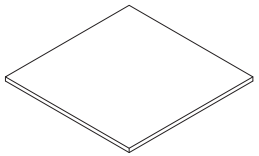	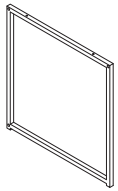
6 2PCS	7 2PCS	8 1PC		
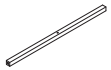		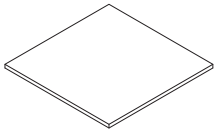		
A 14PCS	B 12PCS	C 1PC	Not include	
ϕ6*35mm	ϕ4*25mm			