CASASELECCIÓN®

49917 INSTRUCCIONES DE MONTAJE

1

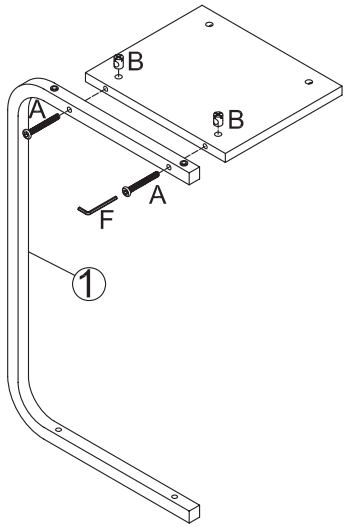

2

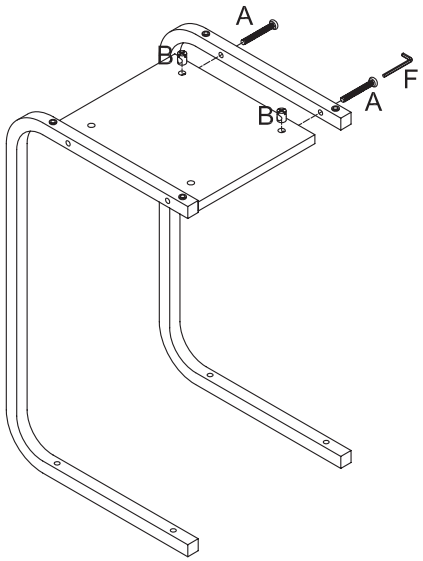

3

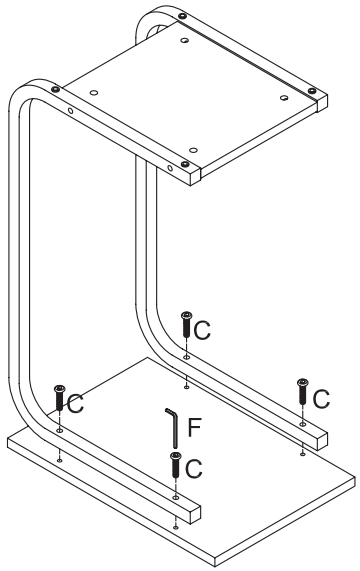

4

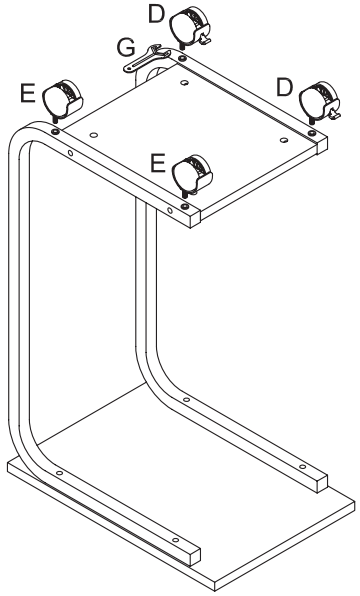

5

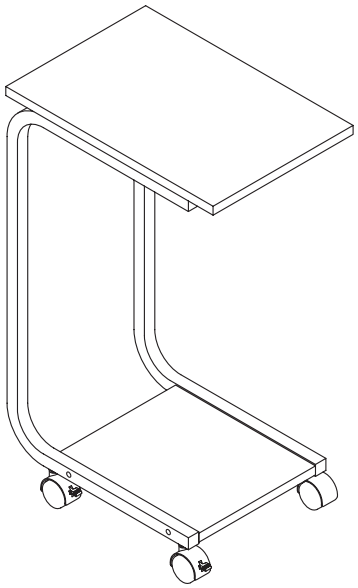

1	2	3	
2PCS	1PC	1PC	
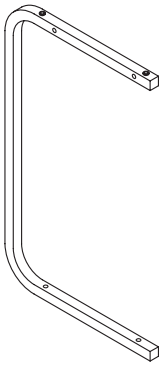	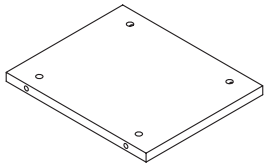	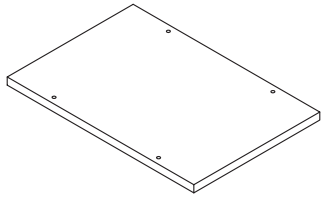	

A	B	C	D	E	F	G
4PCS	4PCS	4PCS	2PCS	2PCS	1PC	1PC
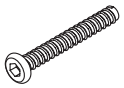 M6x50mm		M6x30mm				