CASASELECCIÓN®

7729088 INSTRUCCIONES DE MONTAJE

STEP 01

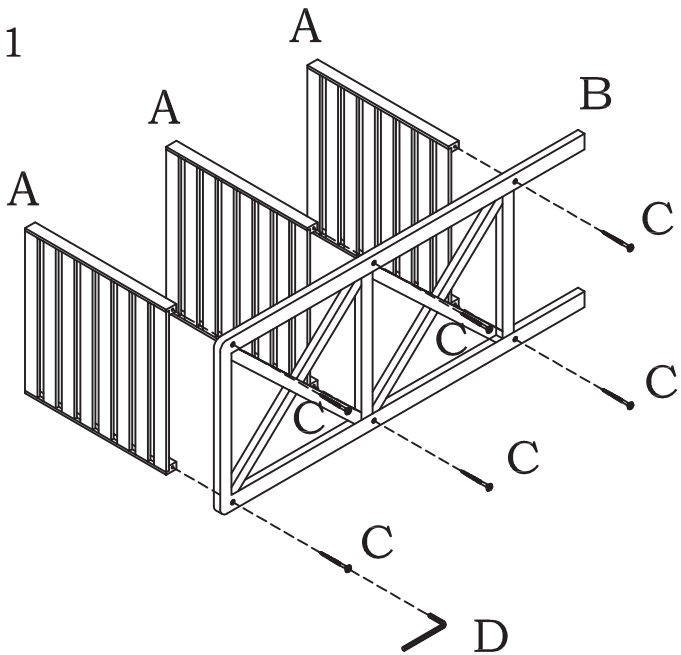

STEP 02

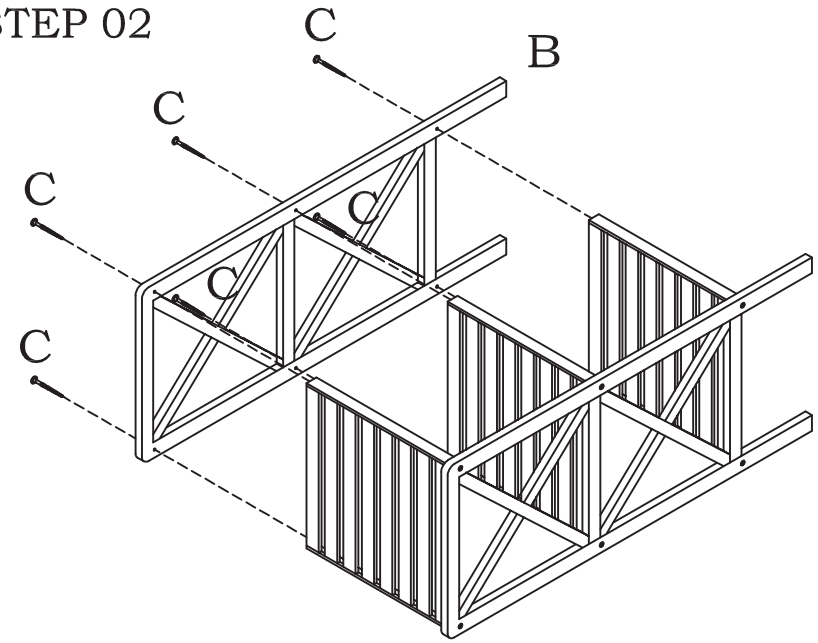

OK

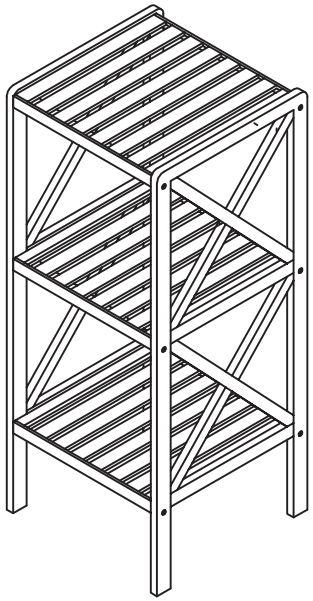

A	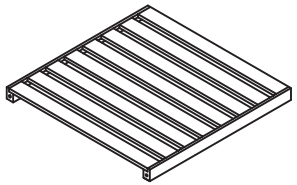	B	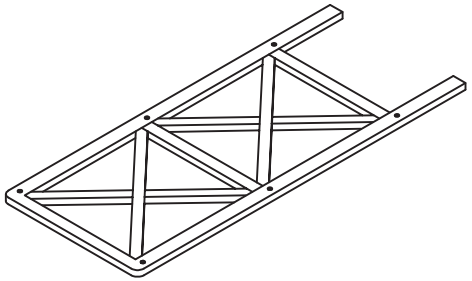
3pcs		2pcs	
C	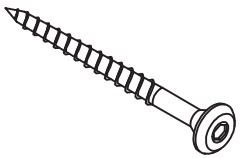	D	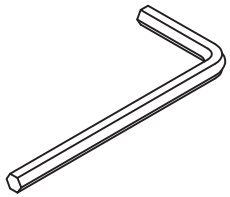
12pcs		1pc	