CASASELECCIÓN®

93410 INSTRUCCIONES DE MONTAJE

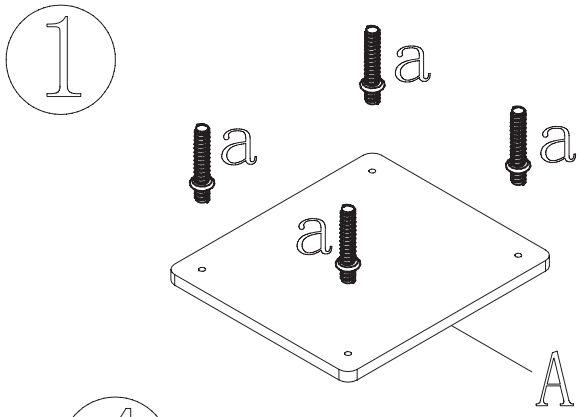

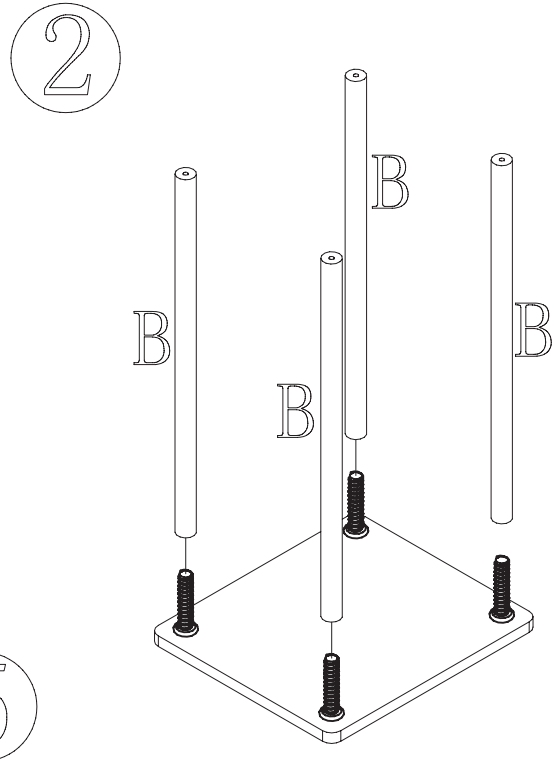

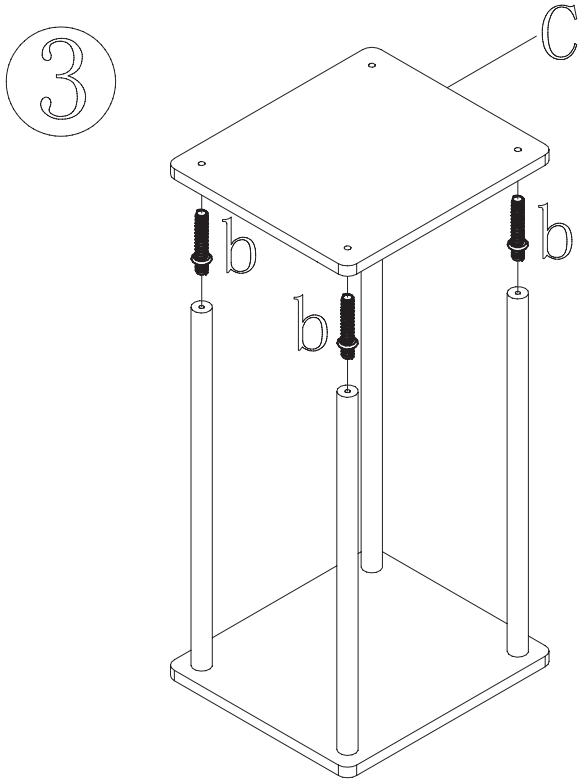

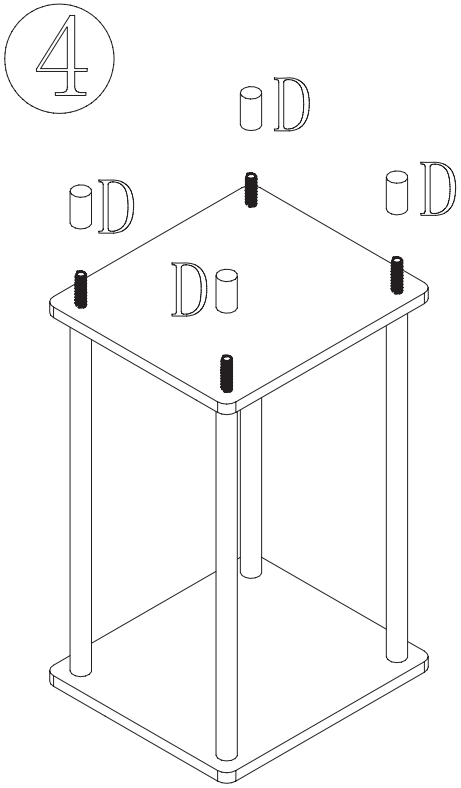

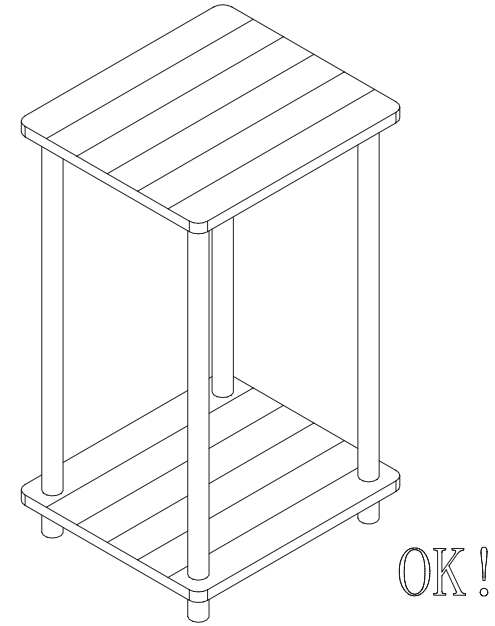

A	1PC	B	4PCS	C	1PC
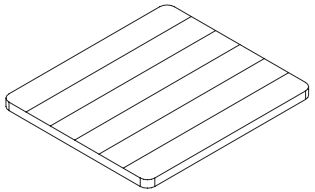		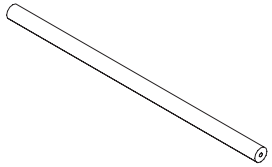		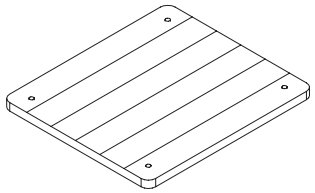	
D	4PCS	a	4PCS	b	4PCS
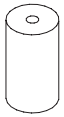		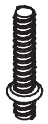	ϕ6*35mm	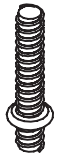	ϕ6*50mm