Montageanweisung / Installation instructions / Instruction de montage /Istruzioni di montaggio montagehandleiding / Instrukja montazù / Montaj talimatlar / Osszeszelési utmutatòt / Nàvod k montážzi / Nàvod na montaž / Instructiune de montaj / Инструкция по монтажу / Montaj talimatina / Monteringsanvisningar Upute za montažu / Instrucciones de Montaje / Navodila za montažo

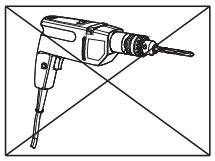

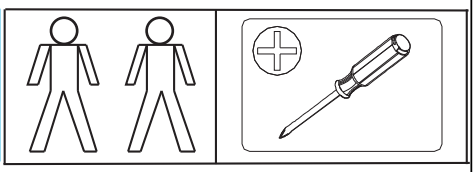

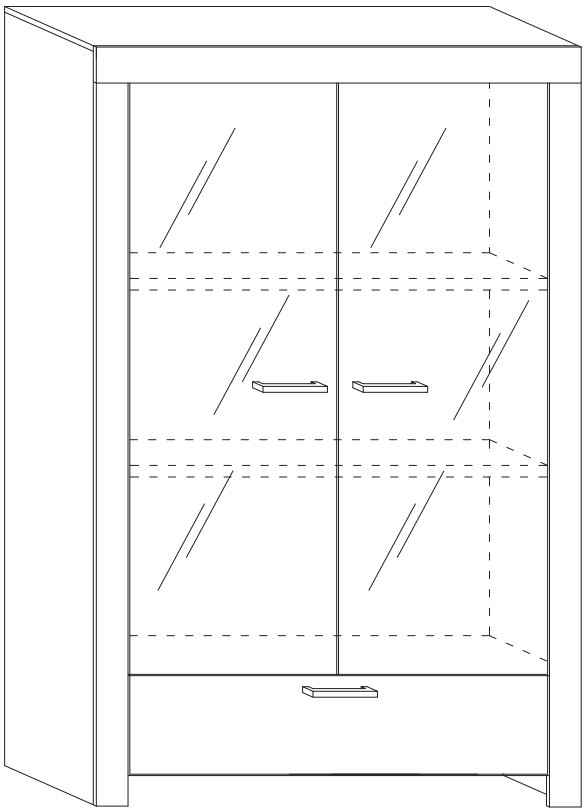

TFT HOME FURNITURE

Total Kollis	3 Stuecke
Total colli	3 pieces
Numero total des colis:	3
Colli totali	3
Totaal	3 colli's
Razem sztuk	3
Toplam parçalar	3
Celkem balièky	3
Teljes csomag	3
Celkom balièky	3
количество Всего	3
Total colete	3
Totalt antal kollin	3
Ukupno koleta	3
Bultos Totales	3
Skupno število paketov	3

D Bitte lesen Sie diese Montageanleitung gut durch, da wir für Fehler, die durch falsche Montage entstehen, keine Haftung übernehmen!

GB Please read these installation instructions through carefully as we cannot accept any liability for faults occurring as a result of incorrect installation!

CZ Přečtěte si prosim pozorně tento návod k montáži, aby jste předešli chybám vzniklých špatnou monzáži, za kterě neručime!

F Veuillez lire attentivement cette notice de montage, car nous déclinons toute responsabilité en cas d'erreurs découlant d'un montage erroné !

I Prego leggere attentamente le istruzioni per il montaggio, poiché decliniamo qualsiasi responsabilità per difetti derivanti da un montaggio errato

S Läs monteringsanvisningarna noggrant. Vi avsäger oss allt ansvar för defekter som uppstår p.g.a. felaktig montering.

HR Pažljivo pročitajte upute za montažu, jer otklanjamo svaku odgovornost za pogreške nastale uslijed pogrešne montaže.

SLO Prosimo, da pozorno preberete navodila za montažo, saj zavračamo vsakršno odgovornost za napake, ki bi nastale zaradi napačne montaže.

NL Leest u alstublieft deze montagehandleiding goed door, voor fouten door verkeerde montage zijn wij niet verantwoordelijk.

PL Prosze uwaznie zapoznac sie z instrukcja montazu, poniewaz nie ponosimy odpowiedzialnosci za niewlasciwy montaz.

HU Kérjük, olvassa el figyelmesen ezt az összeszerelési útmutatót, mert a helytelen összeszerelésböl a dódó hibákért nem vállalunk felelösséget!

SK Prosíme, dobre preèítajte si tento návod na montáž, pretože nepreberáme žiadne ruèenie za chyby, ktoré vzniknú na základe chybnej montáže!

RO Vă rugăm să cititi cu atentie aceste instructiuni de montaj deoarece nu preluăm garantia pentru defecte ce apar datoritä unui montaj incorect!

RUS Пожалуйста, внимательно ознакомьтесь с данной инструкцией по монтажу, поскольку мы не несем ответственности за ошибки, причиной которых является неправильный монтаж.

TU **Ilkonce kullanma klavuzunu iyi okkuyun, yalnis montaj yapasaniz bunun sorumlusu biz degiliz.**

E Se ruega leer con atención las instrucciones de montaje debido a que declinamos cualquier responsabilidad por defectos derivados de un montaje erróneo

SERVICEKARTE

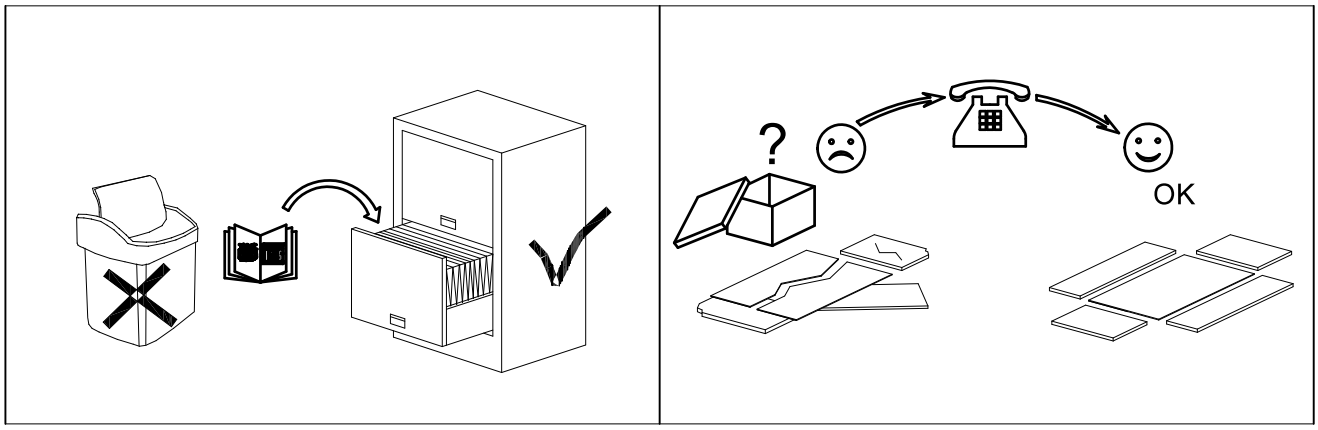

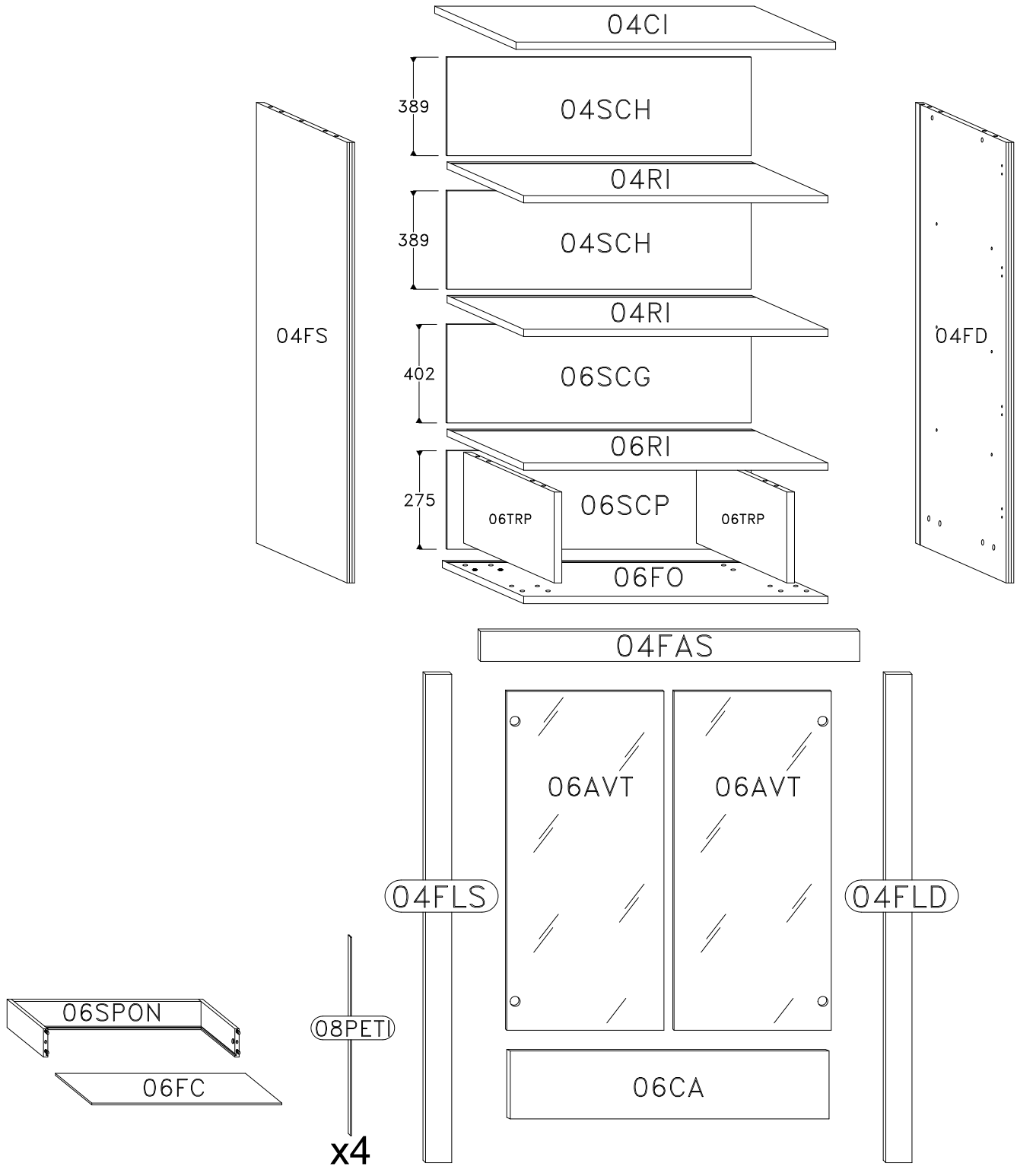

ONDERDELEN LYST-SERVICEKARTE-FORMULAIRE DEMANDES SAV-SPAREPARTS LIST-SCHEDA DI SERVIZIO

BESLAG–BESCHLAEGE – QUINCALLERIE – HARDWARE – FERRAMENTA

200119-06CF

A 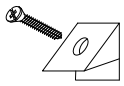 x34

B 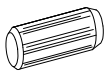 8x30 mm. x20

C ø16 mm. x16

D 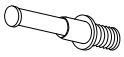 x16

F1 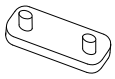 x4

L418 4x18 mm. x33

L316 3.5x16 mm. x4

M9 6x9 mm. x12

M11 6x11 mm. x4

P x4

P1 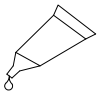 x2

P7 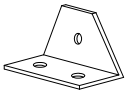 x11

R2 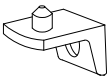 x12

531010-01SCFS

C1 ø12 mm. x4

D1 x4

209493-07GUI

CL 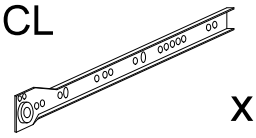 x1

DL 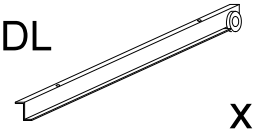 x1

CR 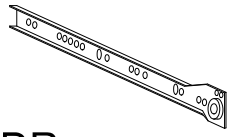 x1

DR 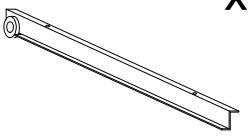 x1

200119-06CC

N1 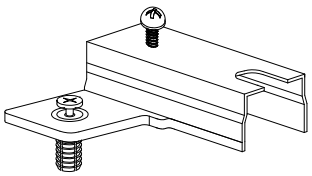

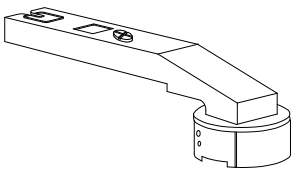 x4

CV 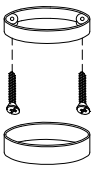 x4

200119-05CM

L415 4x15 mm. x4

L425 4x25 mm. x2

M 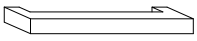 x3

P14 x4

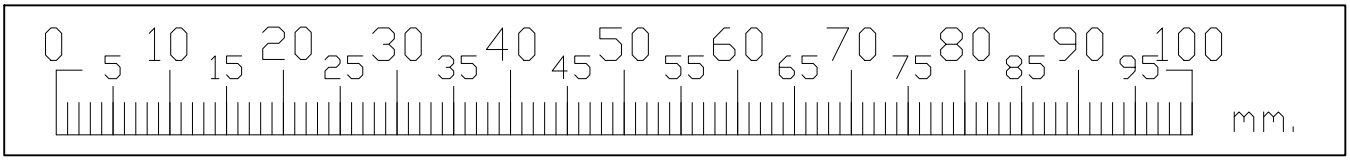

1

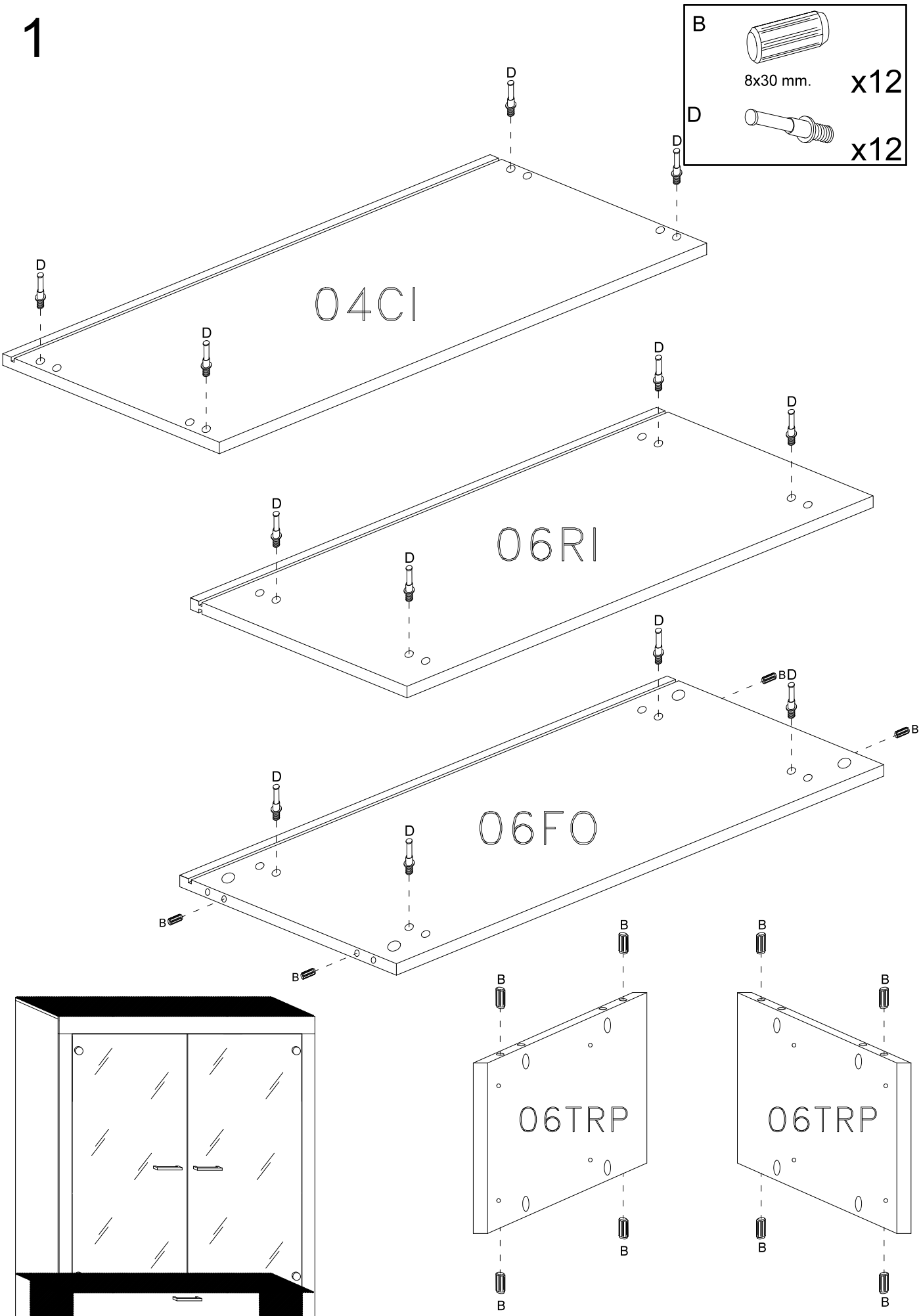

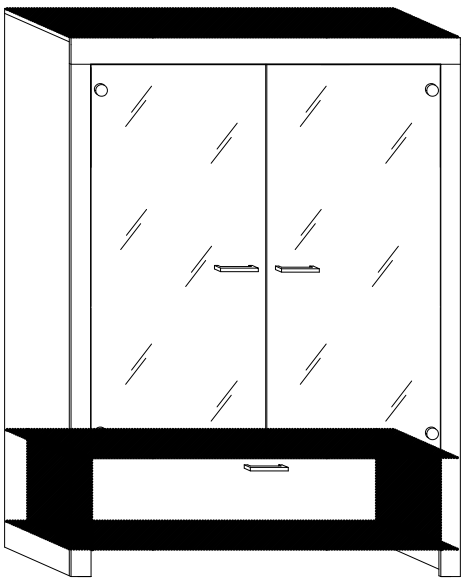

2

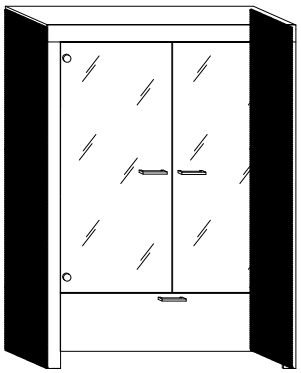

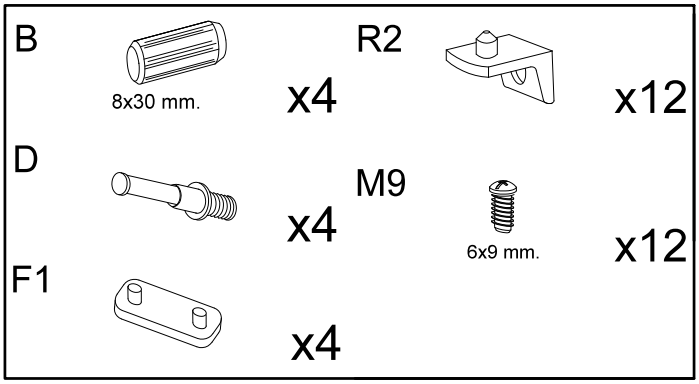
B
8x30 mm.
x4
R2
x12
D
x4
M9
6x9 mm.
x12
F1
x4

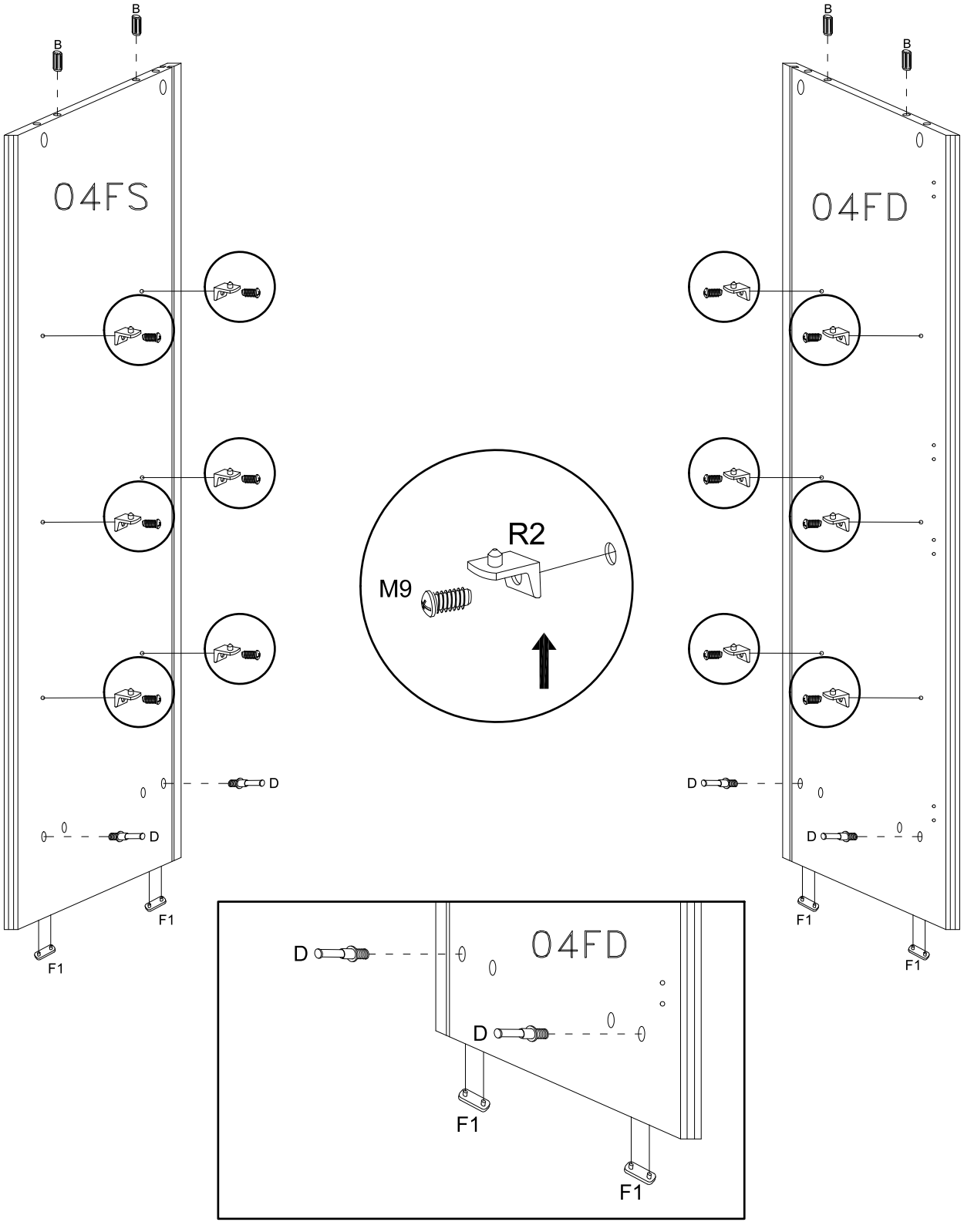
B
B
04FS
D
D
F1
F1
R2
M9
B
B
04FD
D
D
F1
F1
D
04FD
D
F1
F1

3

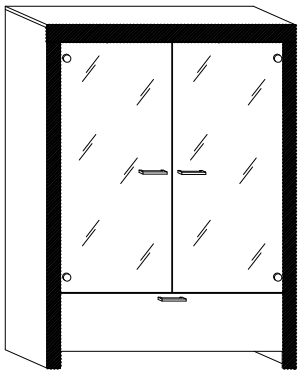

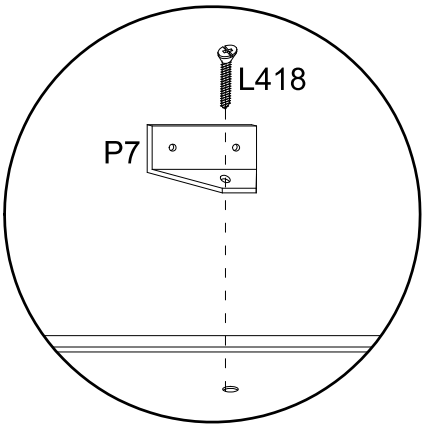
L418
P7

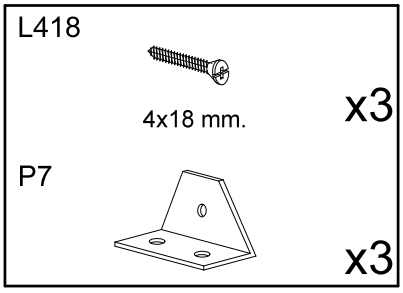
L418
4x18 mm.
x3
P7
x3

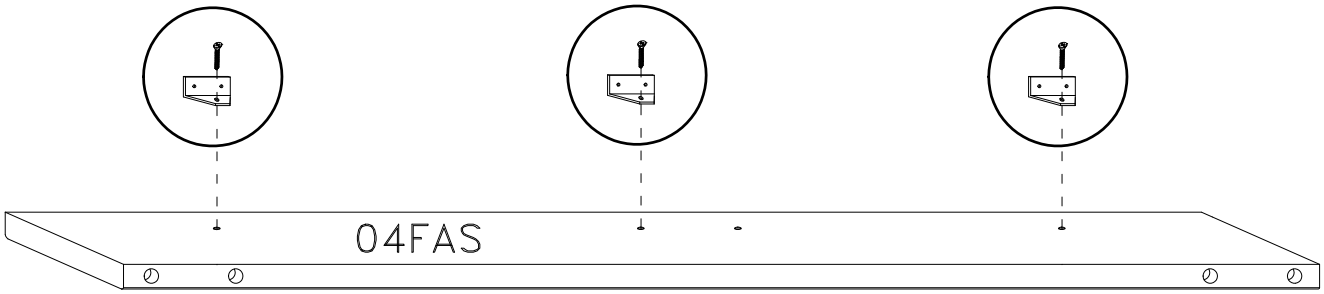
04FAS

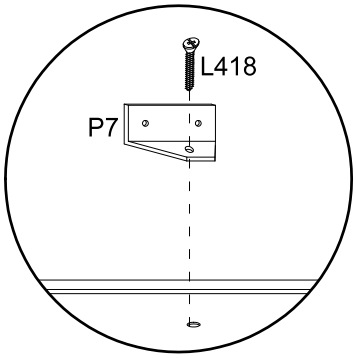
L418
P7

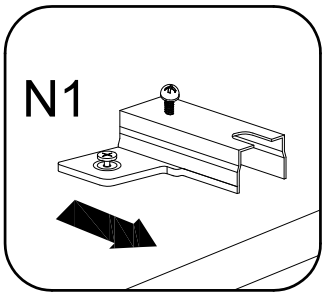
N1

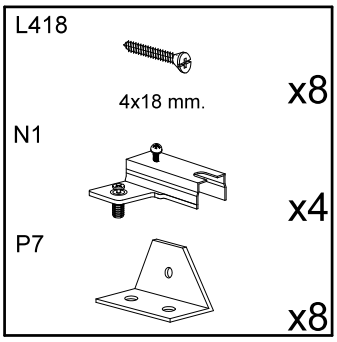
L418
4x18 mm.
x8
N1
x4
P7
x8

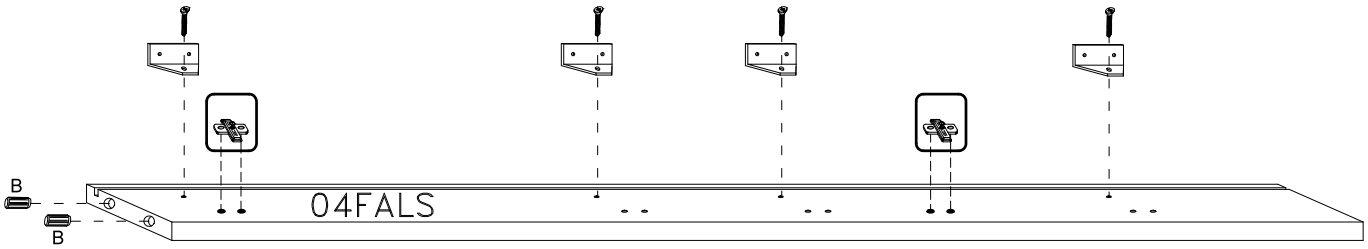
B
B
04FALS

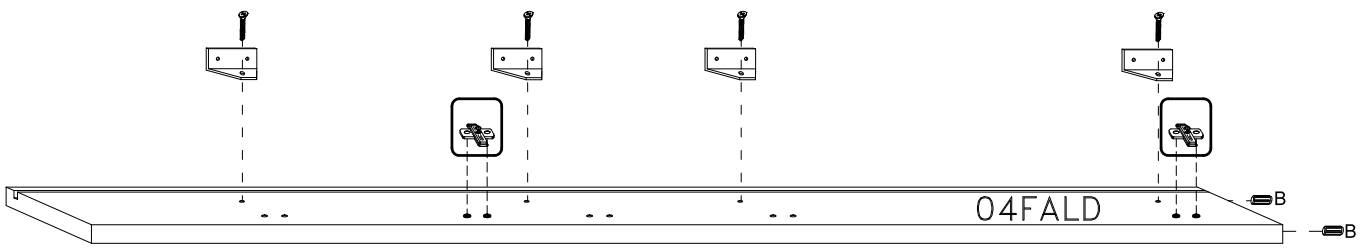
B
B
04FALD

4

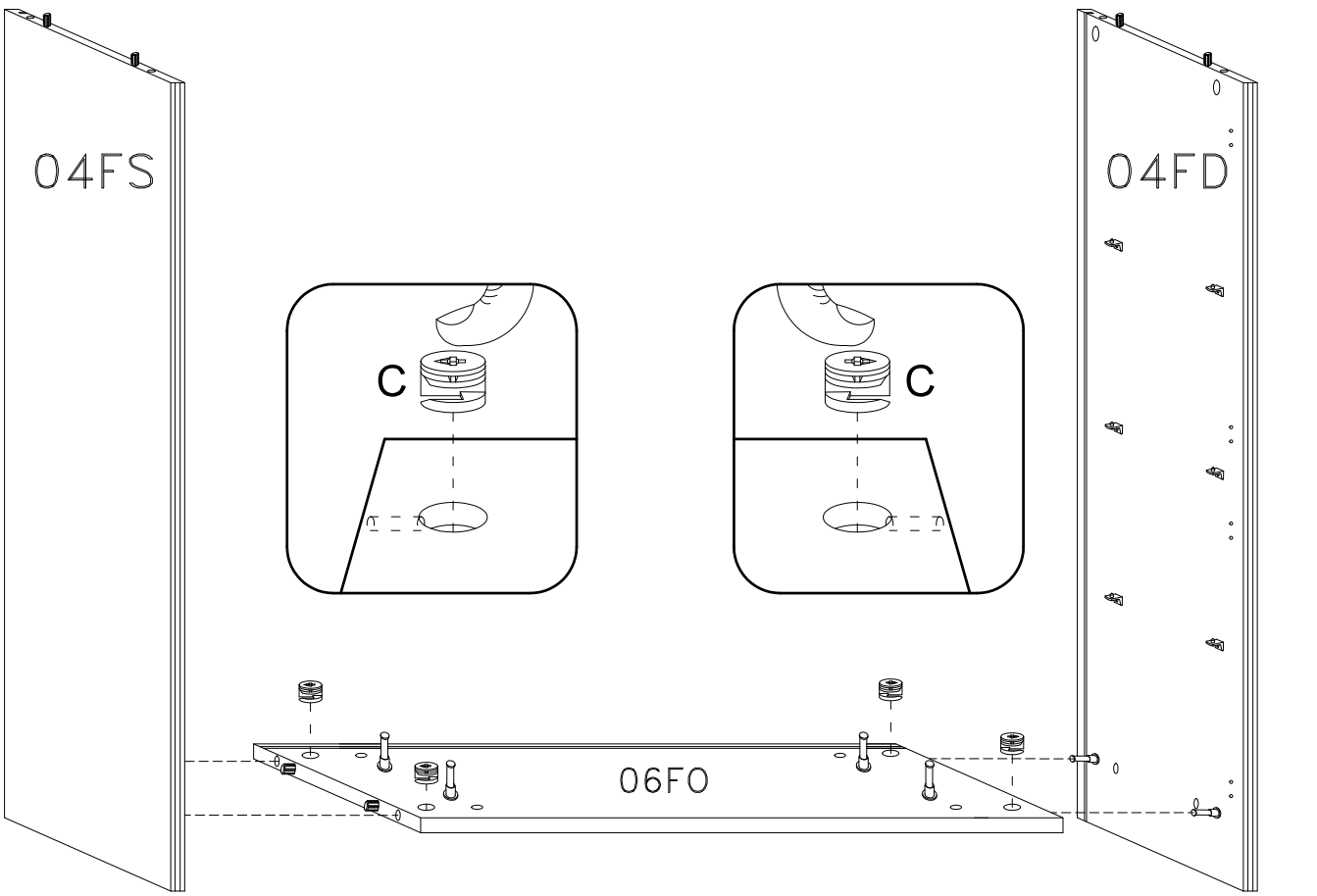
C
ø16 mm.
x4
04FS
04FD
C
C
06FO

5

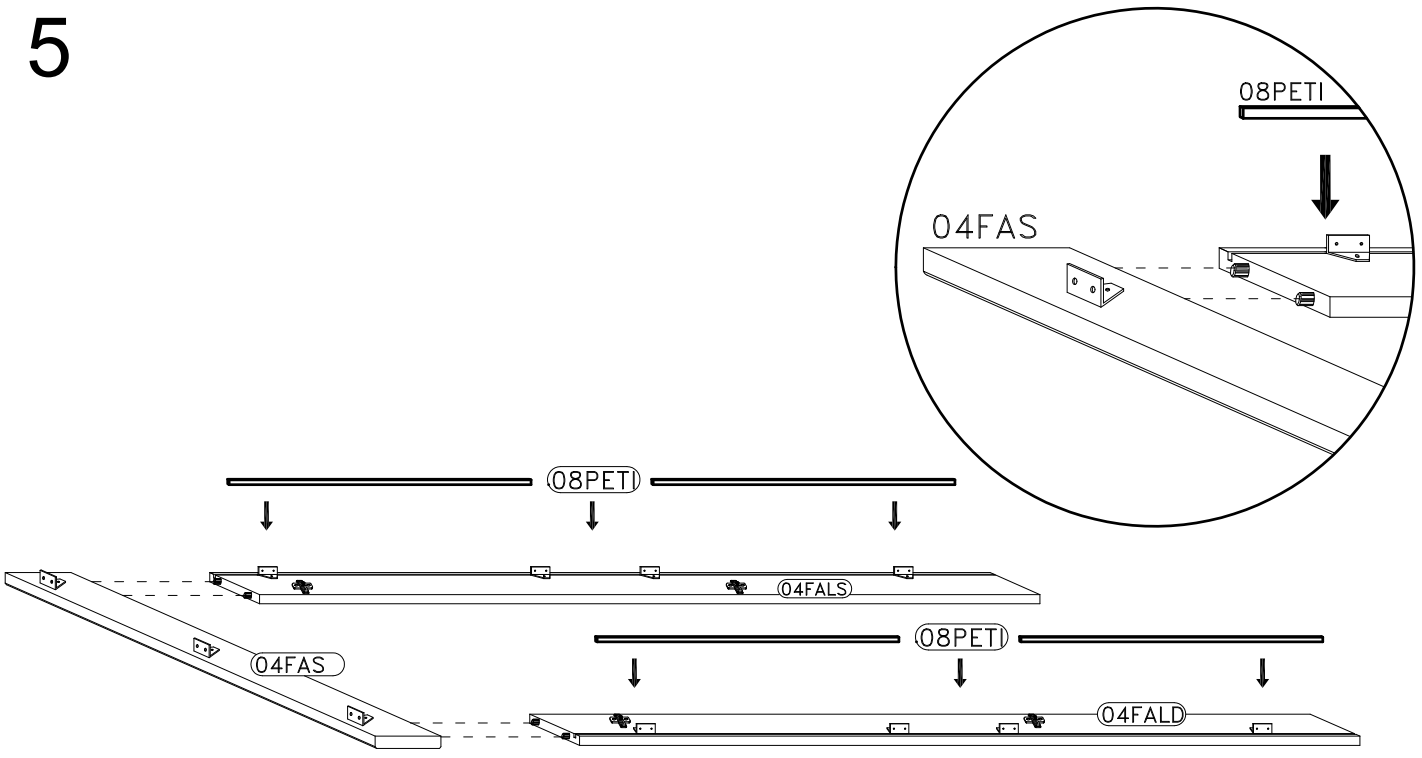
08PETI
04FAS
08PETI
04FALS
04FAS
08PETI
04FALD

6

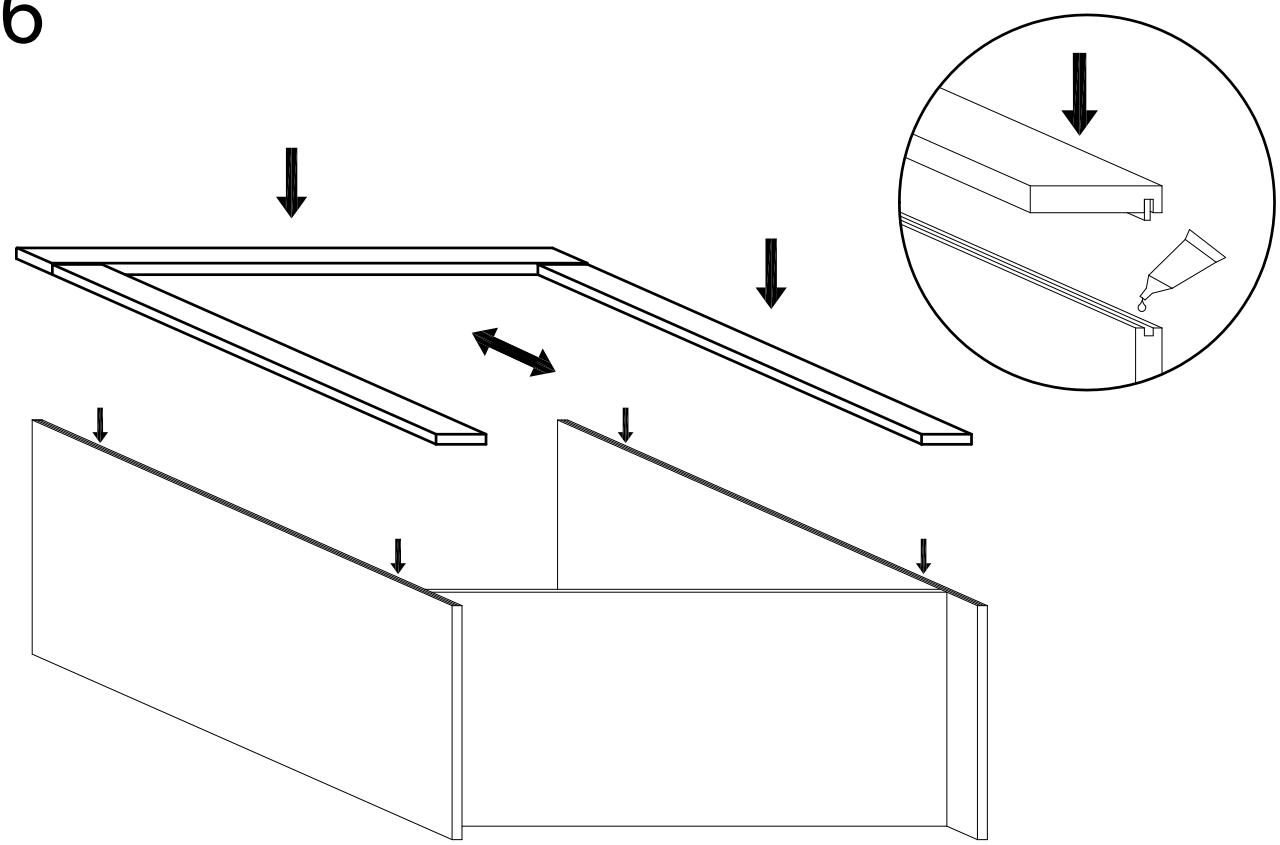

7

L418 4x18 mm. x16

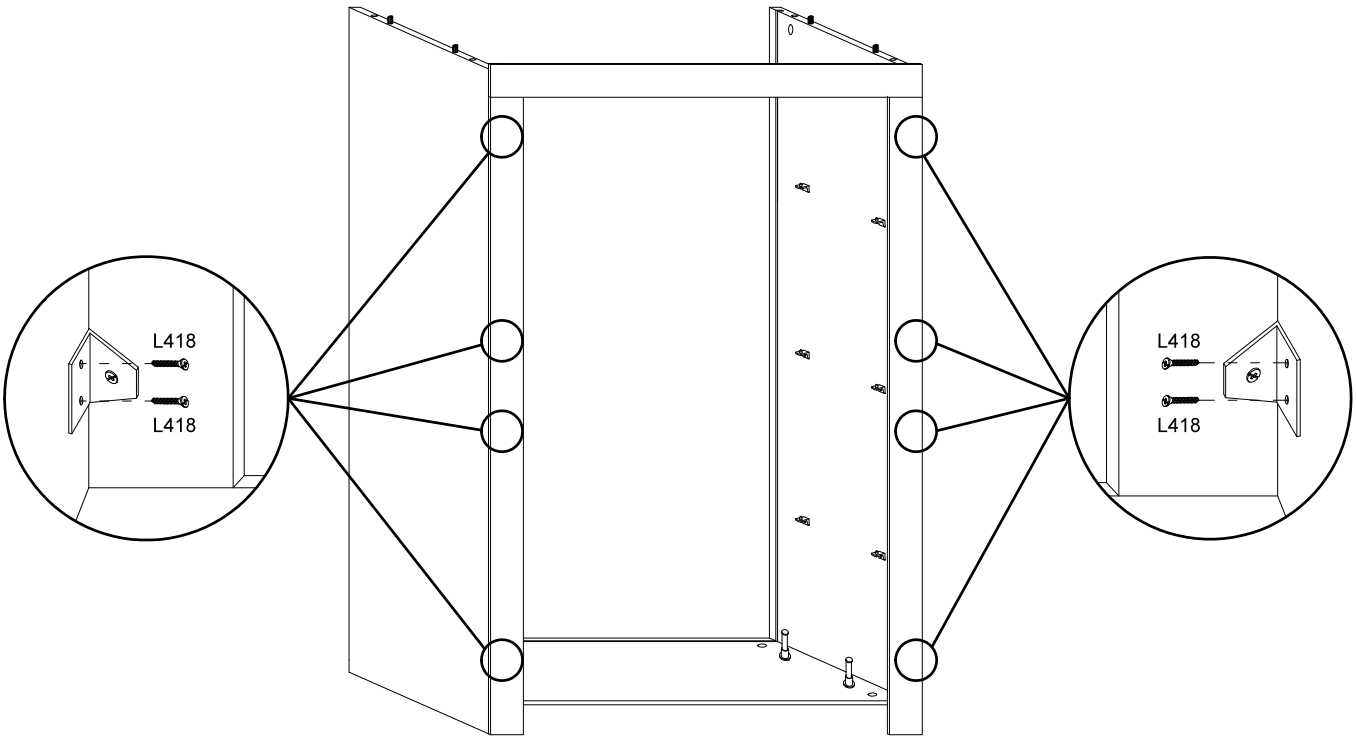

8

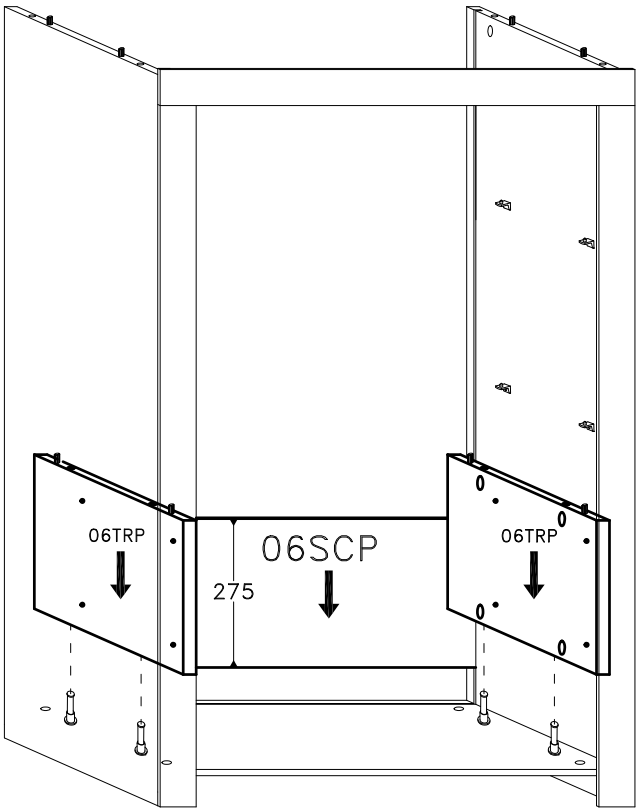

9

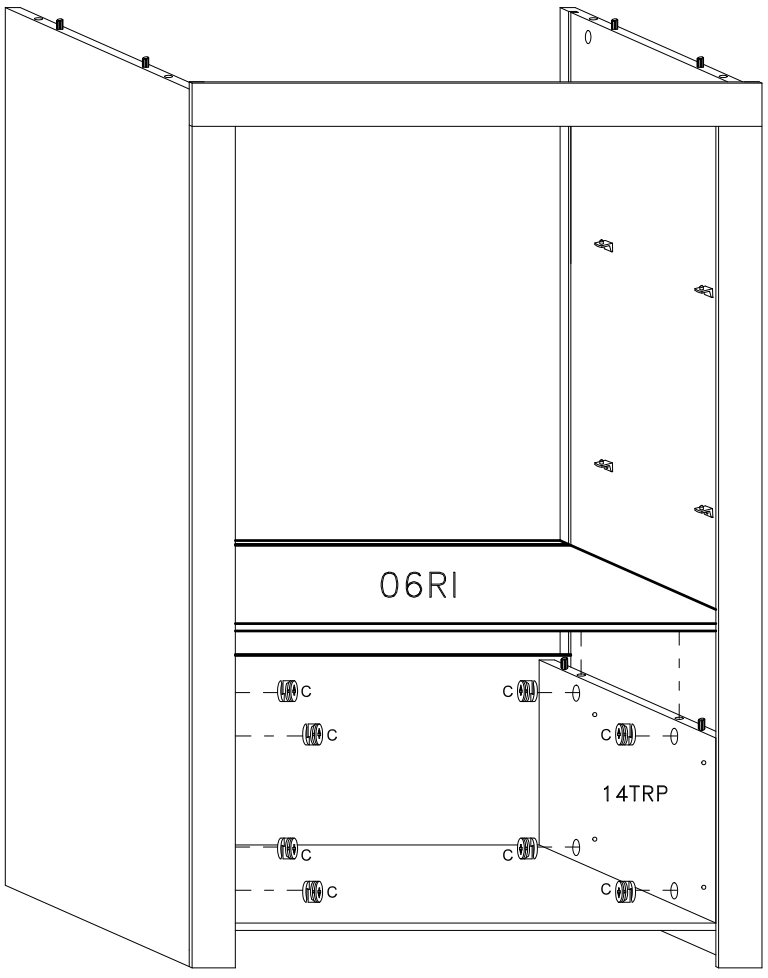

C

ø16 mm. x8

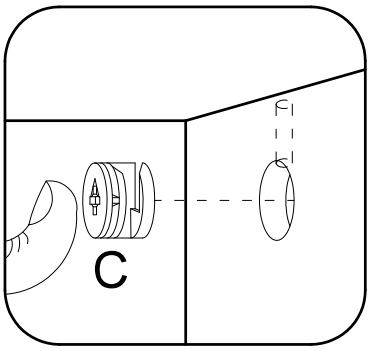

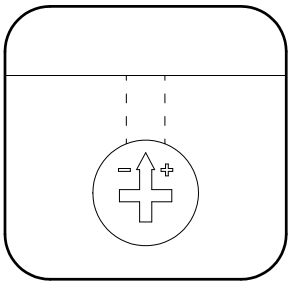

10

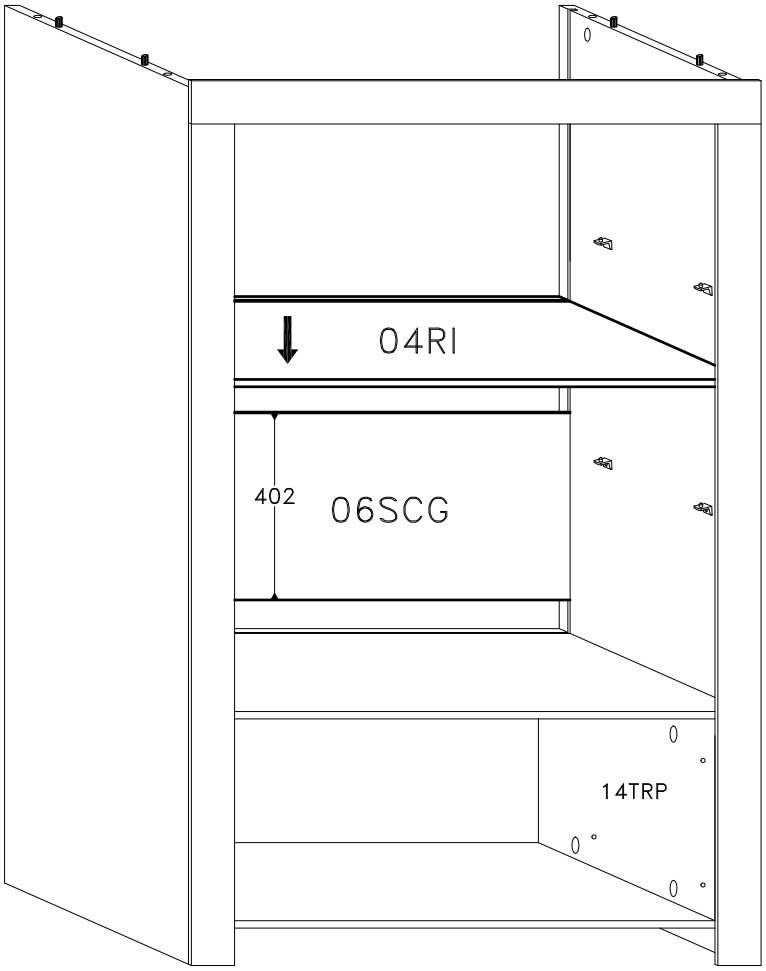

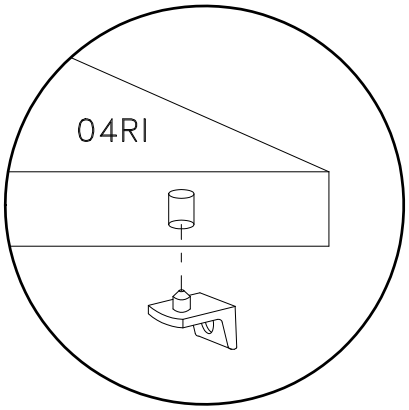

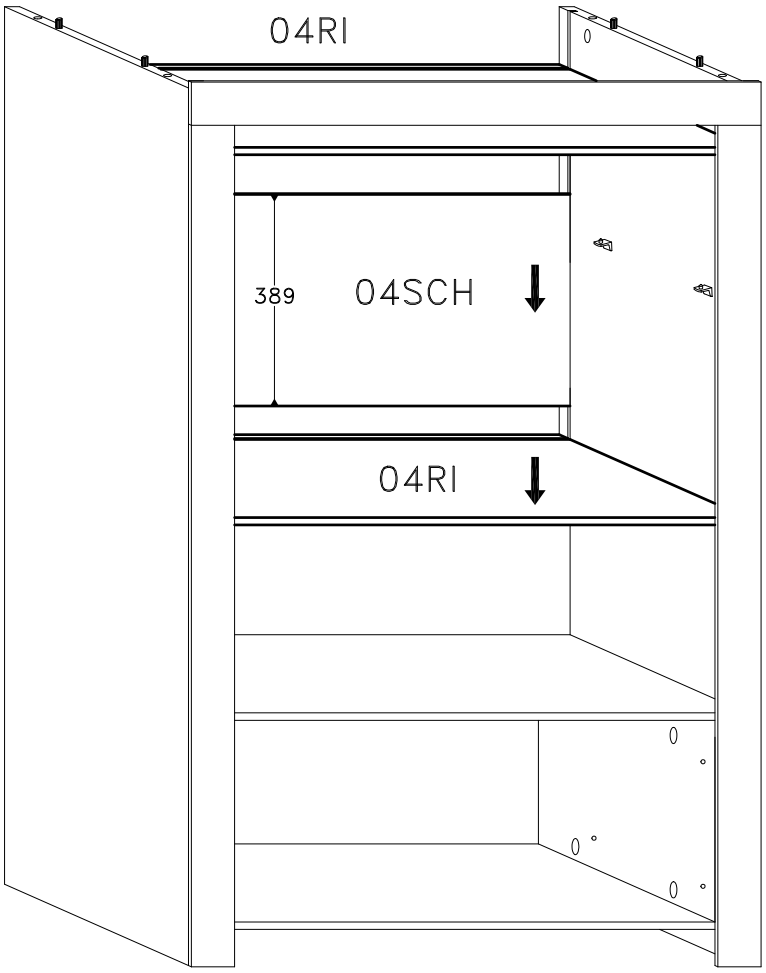

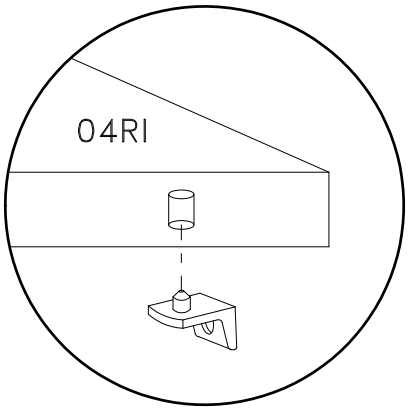

11

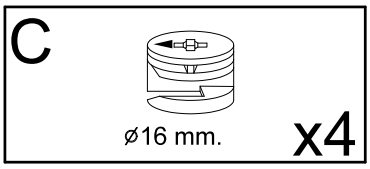

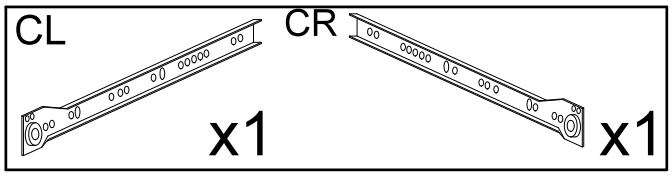

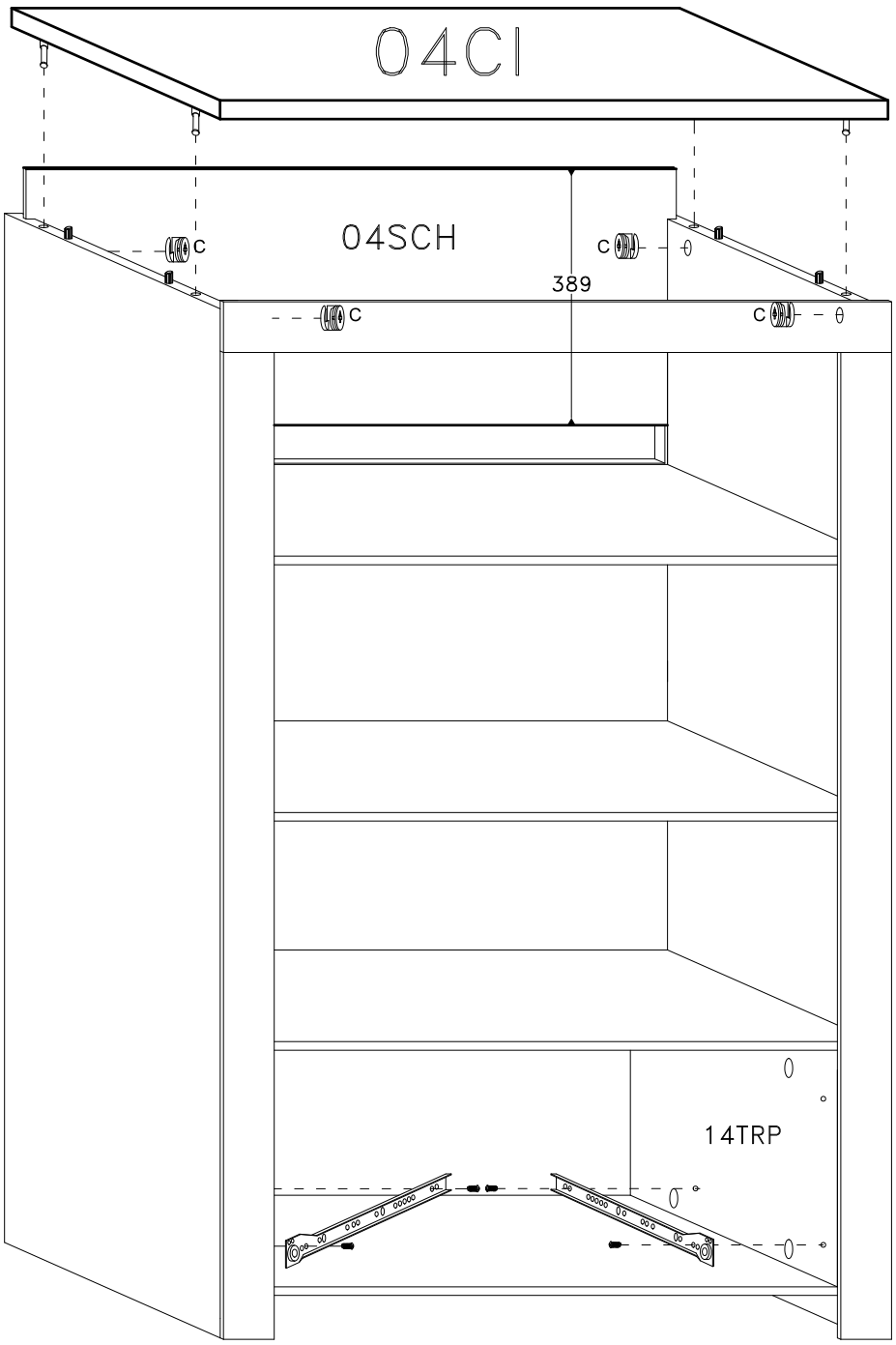

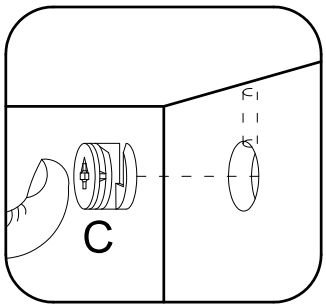

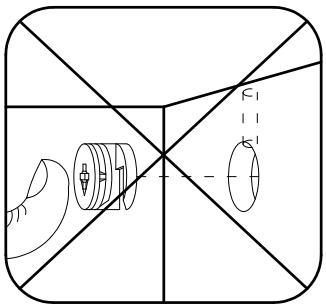

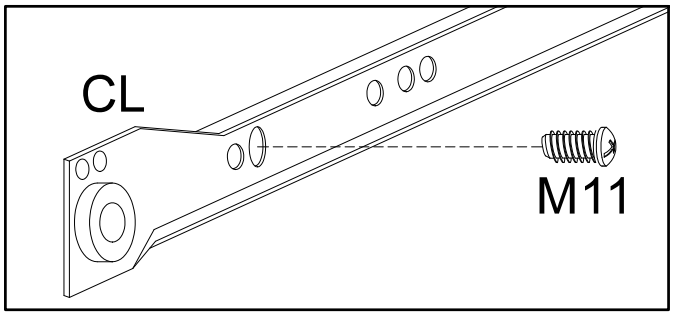

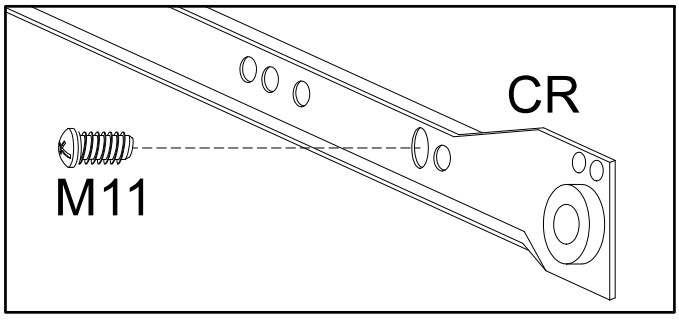

12

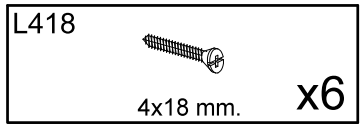

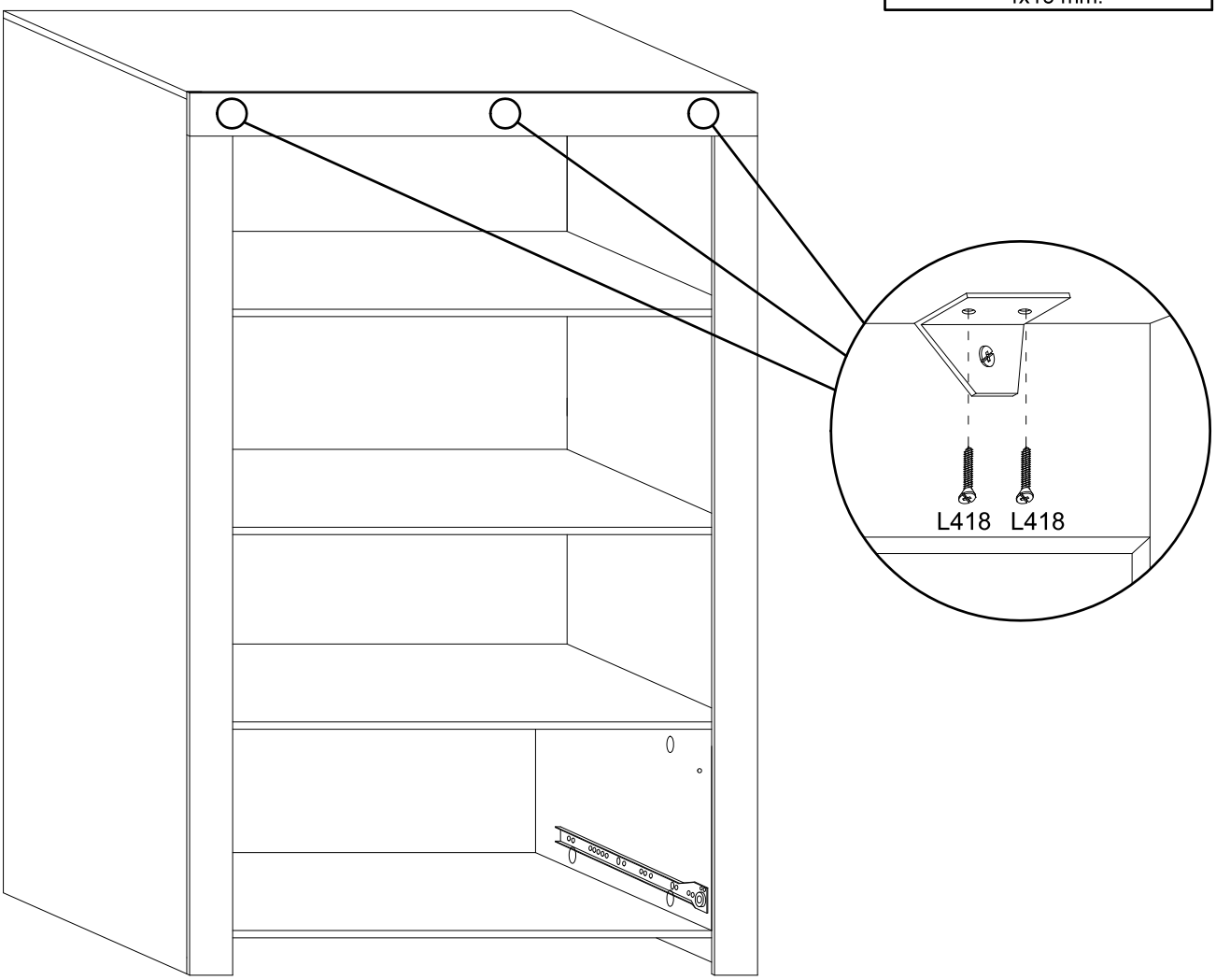

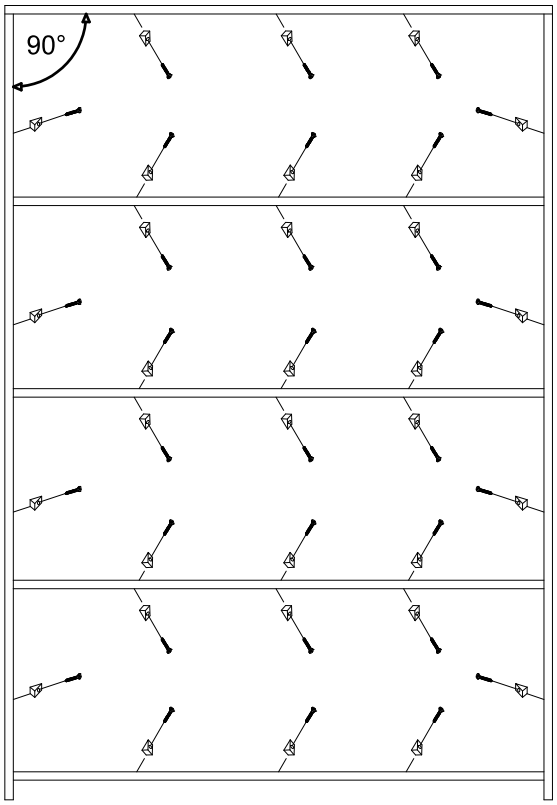

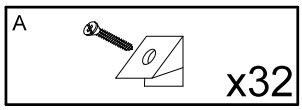

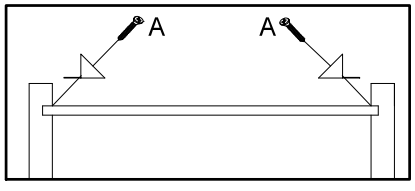

13

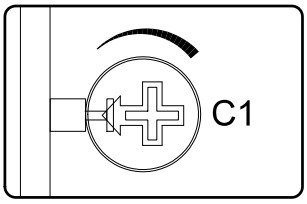

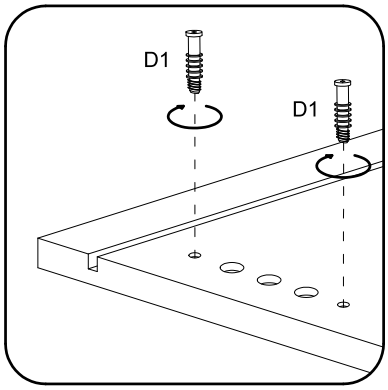

F	x2	L425 4x25 mm.	x2
C1 ø12 mm.	x4	M	x1
D1	x4	L3516 3.5x16 mm.	x4

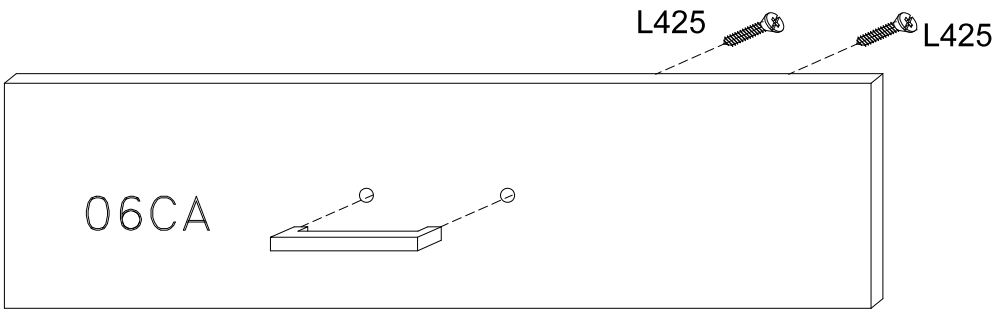

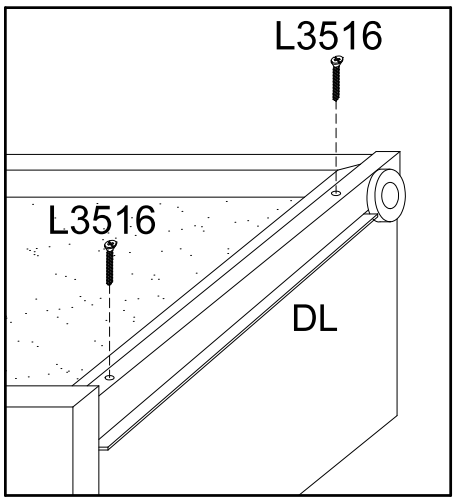

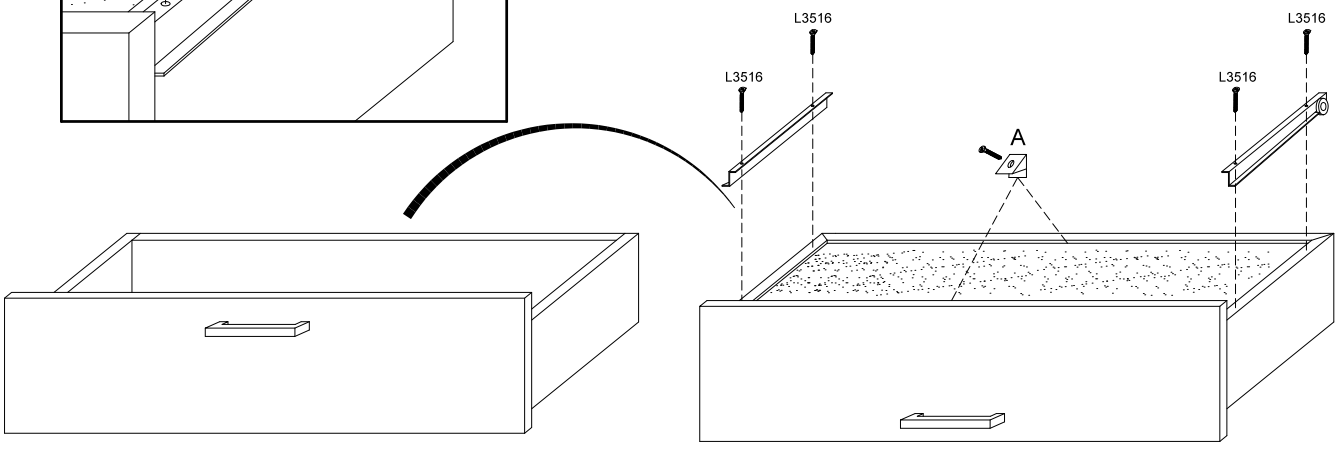

14

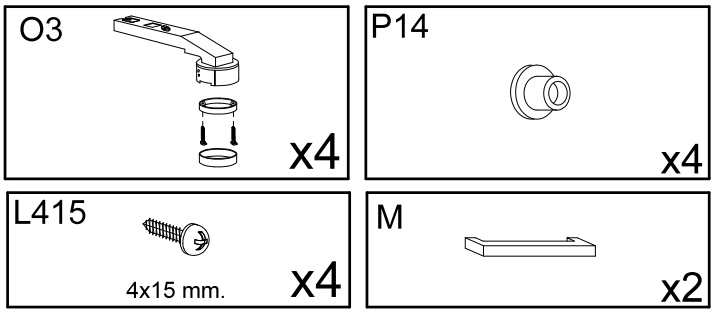

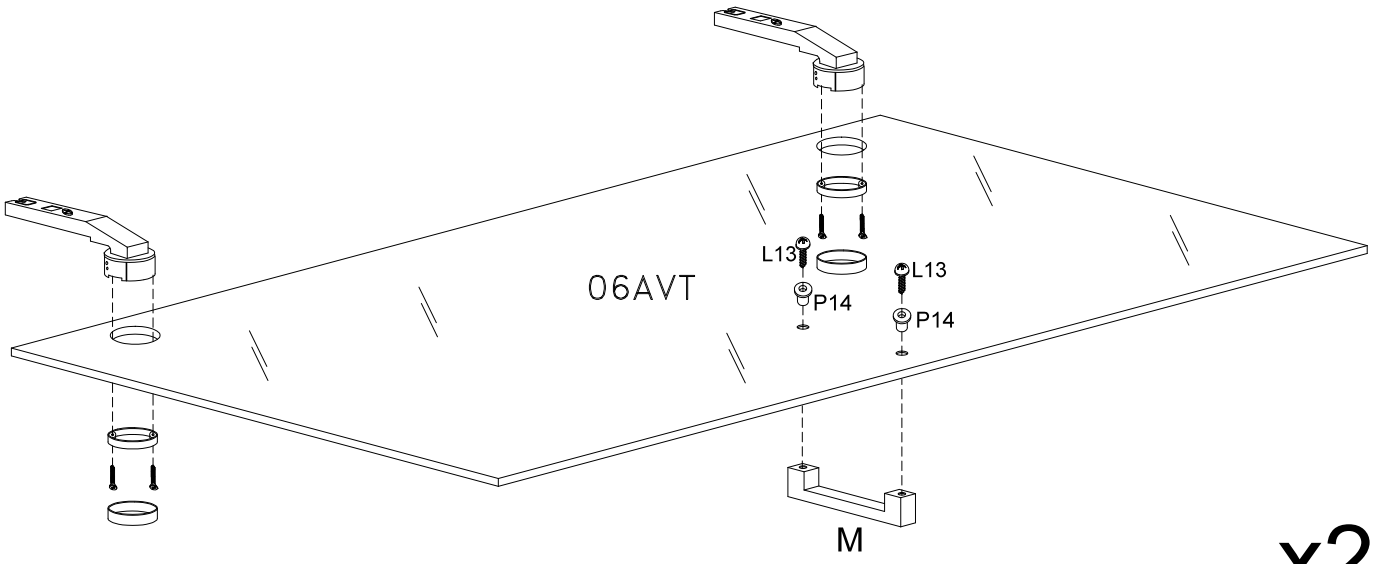

x2

14

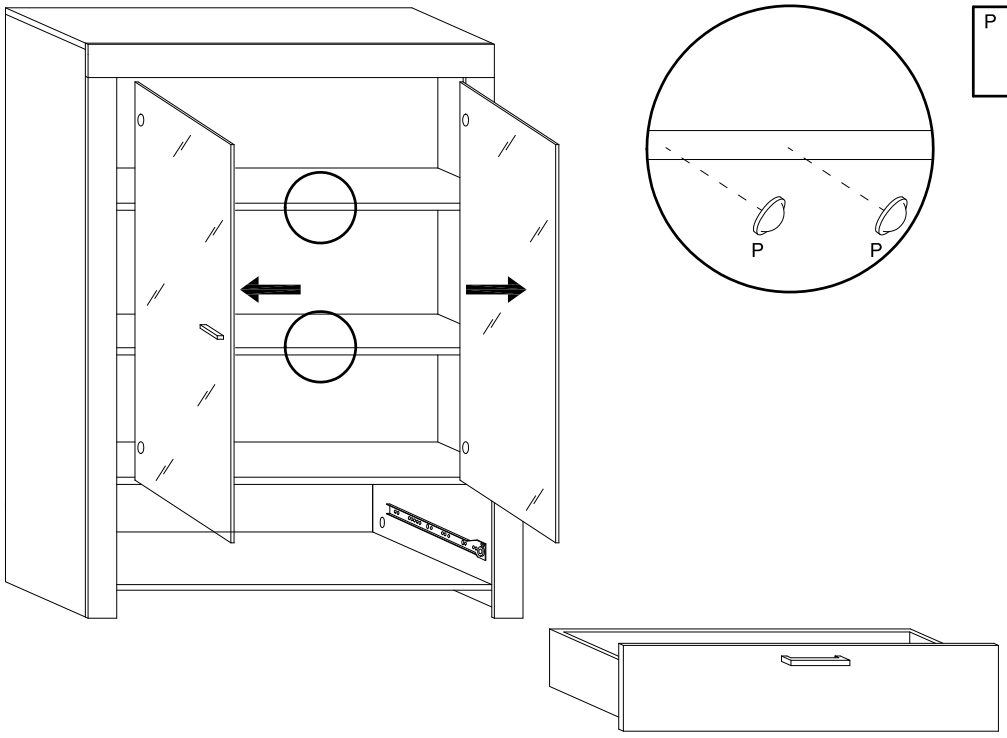

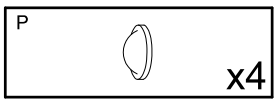

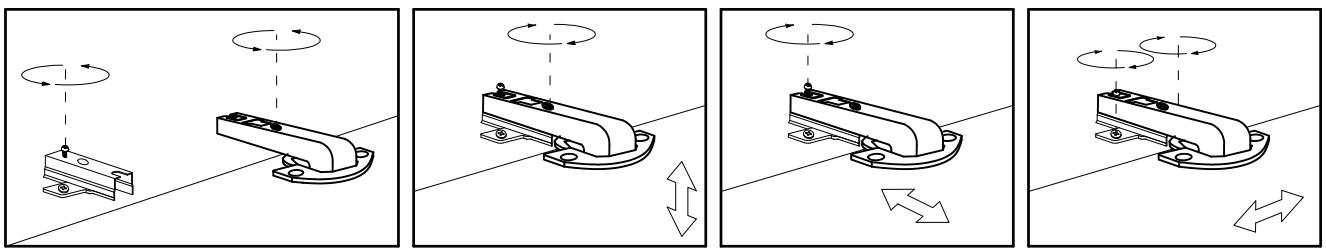

-

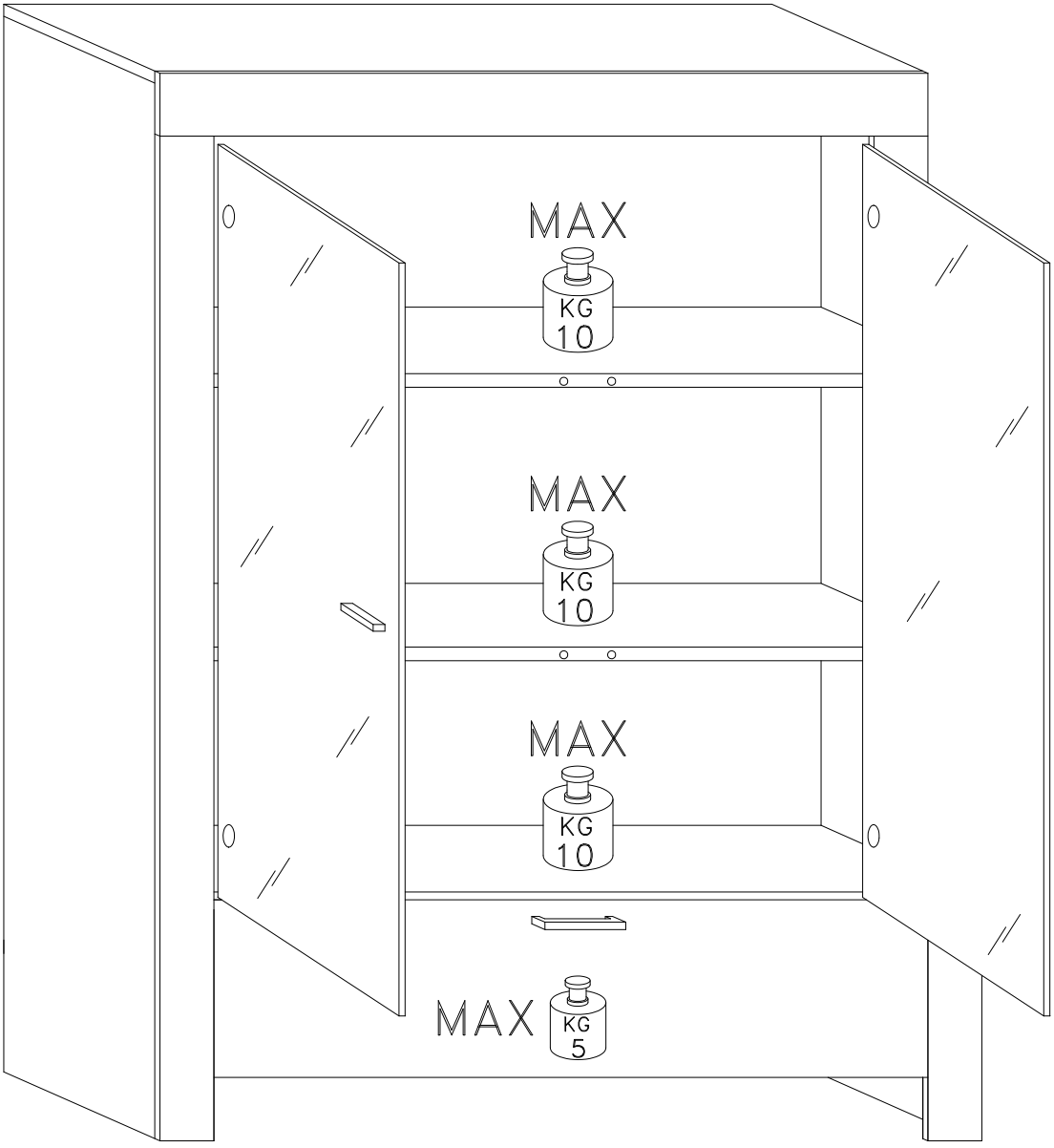
MAX
KG
10
MAX
KG
10
MAX
KG
10
MAX
KG
5