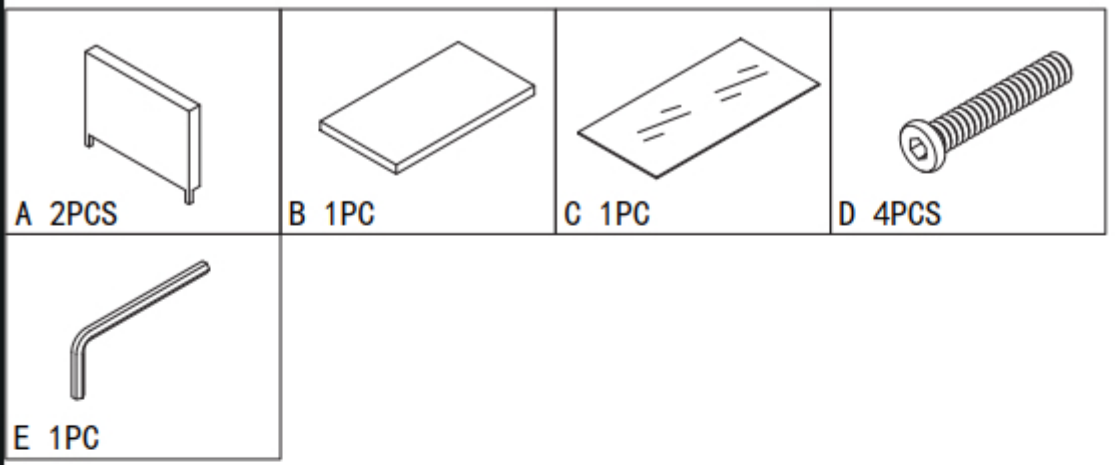
A 2PCS
B 1PC
C 1PC
D 4PCS
E 1PC

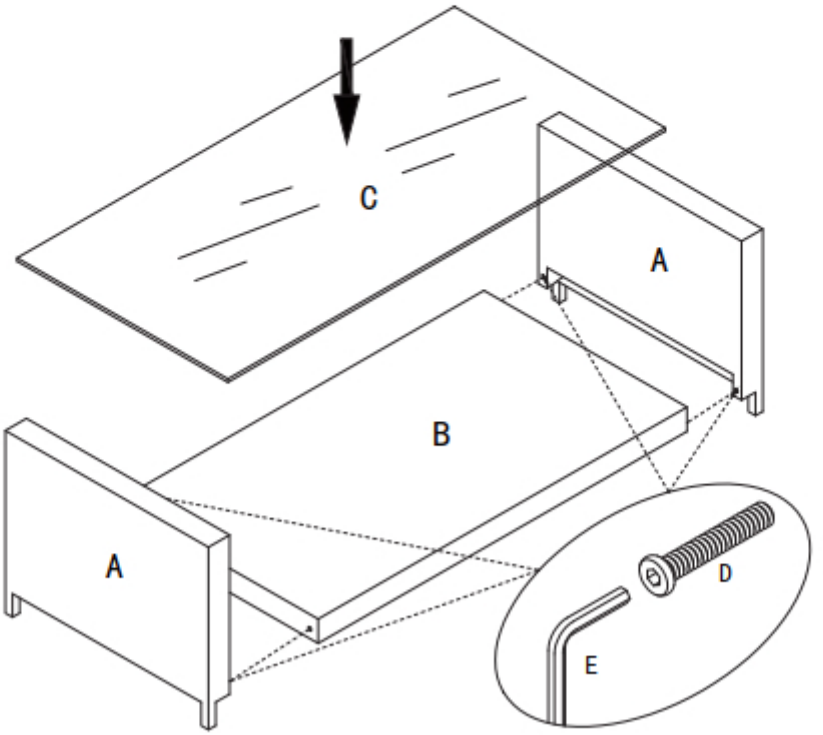
C
A
B
A
D
E