# LUNA Ç.M.

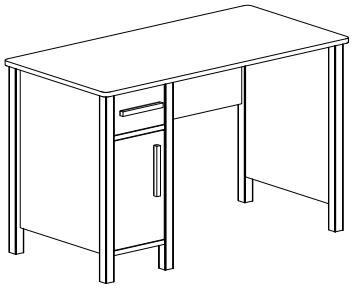

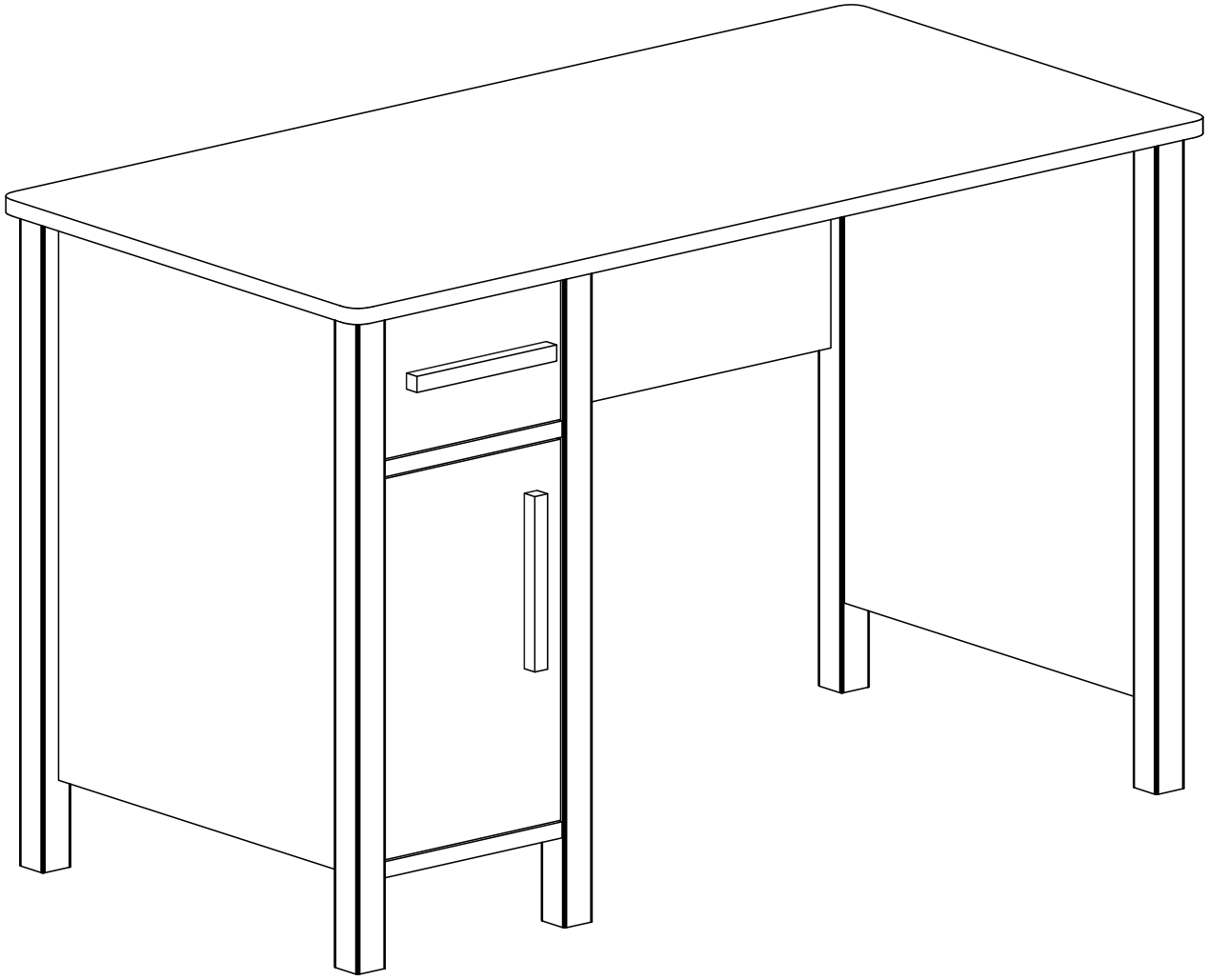

# AKSESUAR LİSTESİ / ACCESSORY LIST

| | | | | |
|---|---|---|---|---|
| A23 Minifix M10 40x | A22 Minifix G18 40x | A17 4x50 4x | A04 KVLY 30x | C02 SDM 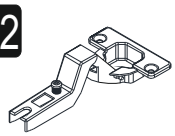 2x |
| A60 128mm SNTKLP 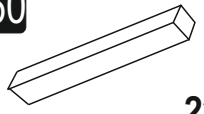 CORDOBA 2x | A06 18 mm BYZ 40x | A18 3,5x18 34x | A41 4x30 4x | C04 MA 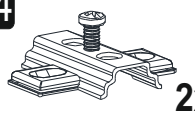 2x |
| A60 Kapak Stoperi 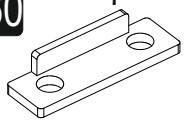 BYZ 1x | R04 CRY 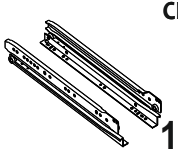 40 cm 1x | A48 AC 9x | | |

## PARÇA TANILAMA / GENERAL VIEW

| NO | PART CODE | PIECE | LENGHT | WIDHT | THICKNESS |
|---|---|---|---|---|---|
| 1 | 01404.01 | 1 | 1204 | 604 | 18 |
| 2 | 01404.02 | 1 | 632 | 488 | 18 |
| 3 | 01404.03 | 1 | 632 | 488 | 18 |
| 4 | 01404.04 | 1 | 564 | 250 | 18 |
| 5 | 01404.05 | 1 | 426 | 246 | 18 |
| 6 | 01404.06 | 1 | 246 | 157 | 18 |
| 7 | 01404.07 | 1 | 400 | 116 | 18 |
| 8 | 01404.08 | 1 | 400 | 116 | 18 |
| 9 | 01404.09 | 1 | 188 | 116 | 18 |
| 10 | 01404.10 | 1 | 790 | 350 | 18 |
| 11 | 01404.11 | 1 | 632 | 488 | 18 |
| 12 | 01404.12 | 1 | 732 | 40 | 40 |
| 13 | 01404.13 | 1 | 732 | 40 | 40 |
| 14 | 01404.14 | 1 | 732 | 40 | 40 |
| 15 | 01404.15 | 1 | 732 | 40 | 40 |
| 16 | 01404.16 | 1 | 732 | 40 | 40 |
| 17 | 01404.17 | 1 | 732 | 40 | 40 |
| 18 | 01404.18 | 1 | 564 | 250 | 18 |
| 19 | 01404.19 | 1 | 406 | 224 | 3 |
| 20 | 01404.20 | 1 | 657 | 296 | 3 |

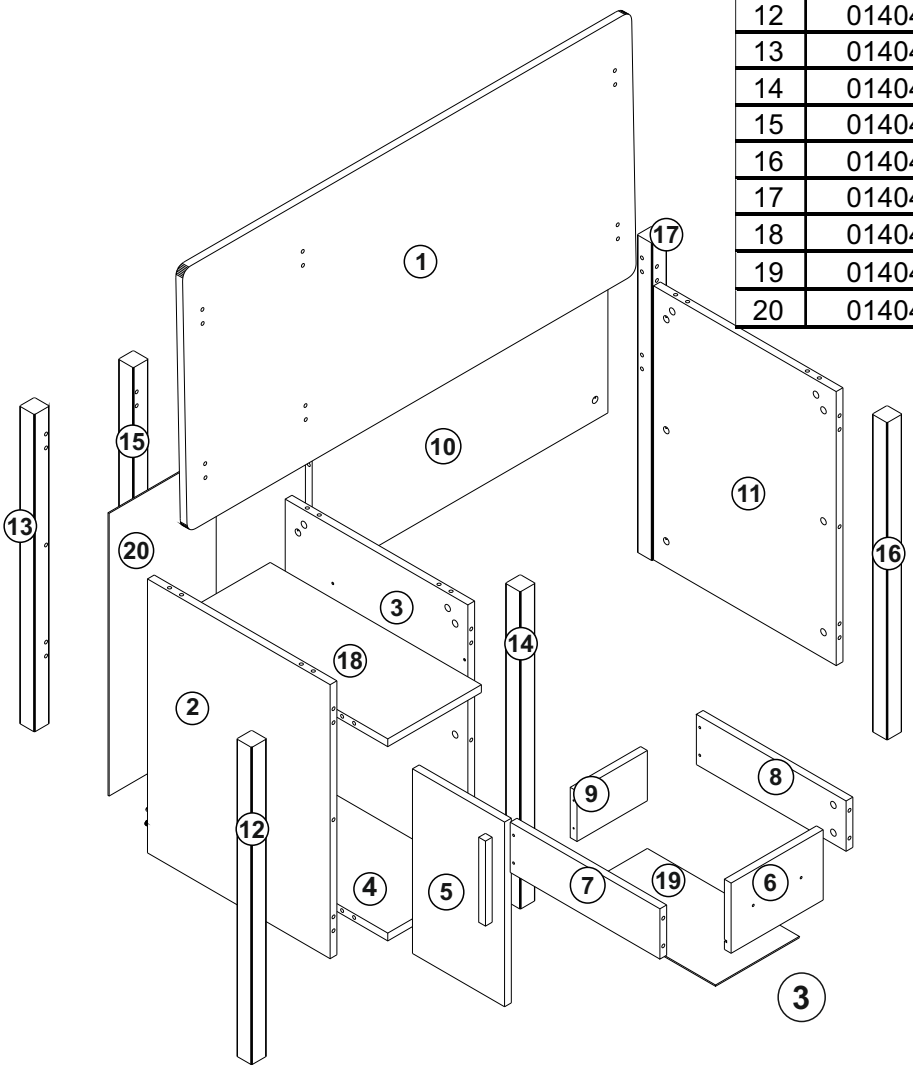

Sevgili Müşterimiz,

Tüm ürünlerimiz, tasarım sürecinden üretim ve teslimat sürecine kadar her adımında, sizlerin ürünlerden keyif almanız ve uzun yıllar sağlam bir şekilde kullanmanız için kontrol ve testlerden geçirilmiştir.

Dear Customer,

We design and produce our products for people to love and have fun with them as we do.
The product you bought was subjected to all sorts of tests and control before sending out to you.

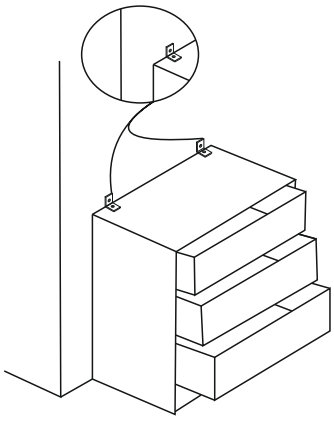

Dikkat!
Mobilyaya uygulanan harici güç ve temas, mobilyaların devrilmesine neden olabilir.
Bu hem maddi hem de fiziksel olarak size zarar verebilir.
Bu durumu önlemek için duvar montaj aparatlarını kullanın.

Attention!
Using excessive force to the furniture can cause furniture to fall
This can damage you both financially and physically.
In order to avoid this situation,please use wall mounting fixtures

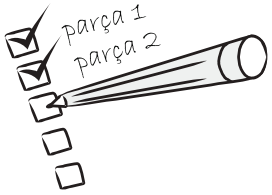


Montaja başlamadan önce tüm parçaları kutu içerisinden çıkararak montaj kılavuzlarına göre kontrol ediniz.
Eğer birden fazla ürün aldıysanız, parçaların ve aksesuarların karışmaması için ürünlerin kurulumunu sırası ile yapınız.

Before start assembling, please check the whole components and accessories according to the lists. If you bought more than one product, to prevent confusion be sure that you completed the first product. Then start the other product's assembling.

Montaja başlamadan önce her parçayı nemli bir bez ile temizleyiniz. Ürünün genel kullanımında da bu temizlik yeterli olacaktır.

Before start assembling, please clean all the components with a damp cloth.
Also for usual cleaning, this will be enough.

Ürünler özenle kontrol edilmesine ve paketlenmesine rağmen kargo esnasında bir problem ile karşılaşmanız durumunda gerekli parçaları kontrol ederek bir sorun olduğunda numaralı telefonla bize ulaşabilir ya da adresine e-posta atabilirsiniz...

Although all the products are produced and packed carefully,sometimes happen that some component is damaged during the transportation. In such a case please check the missing or damaged part and do not hesitate to contact us. You can send e-mail to or reach us at

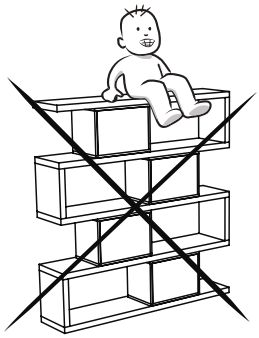

Mobilyanızı amacı dışında kullanmayınız. Farklı kullanım amacı düşünüldüğünde lütfen tarafımız ile iletişime geçiniz.

Mobilyalar direkt olarak soğuk, sıcak ya da nem ile temas ettiklerinde zarar görebilmektedir. Bu nedenle mobilyanızın direkt olarak bu faktörler ile temasını engelleyiniz.

Do not use your furniture for out of purposes. If you would like to use it, please contact us for further questions.

Do not directly contact your furniture with excessive heat, cold and humidity because the product can be affected..

# DİKKAT!!

Ürünlerimiz minifiks sistemlidir. Lütfen montaj işlemine geçmeden önce aşağıdaki bilgilendirmeyi anlamaya çalışın.

# ATTENTION !!

Minifix is the main connection material used in products. Before starting assembly, please check the drawings below.

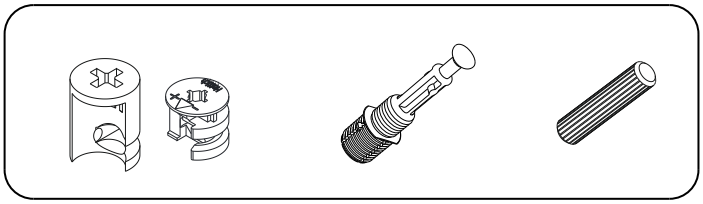

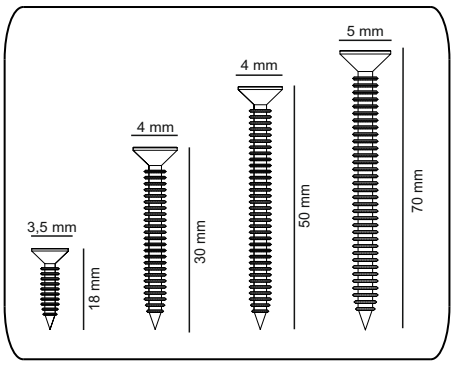


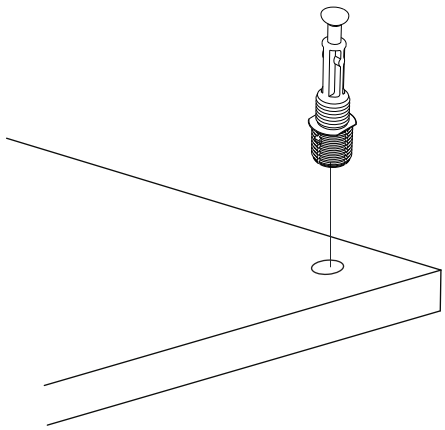

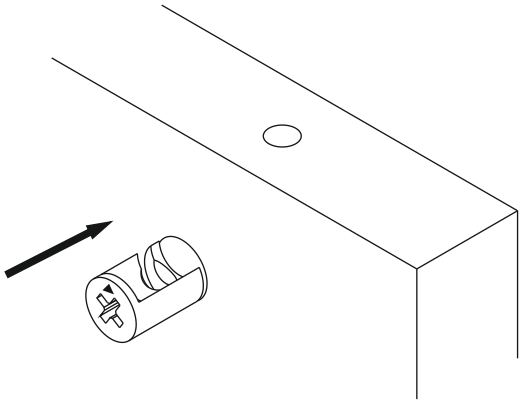

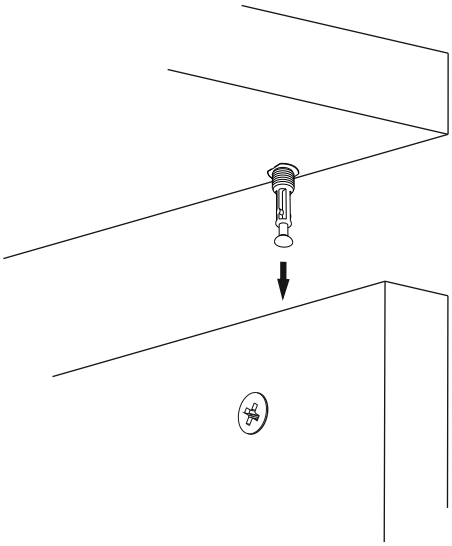

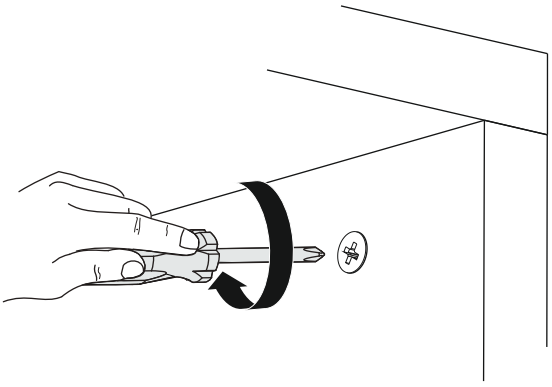

# 1

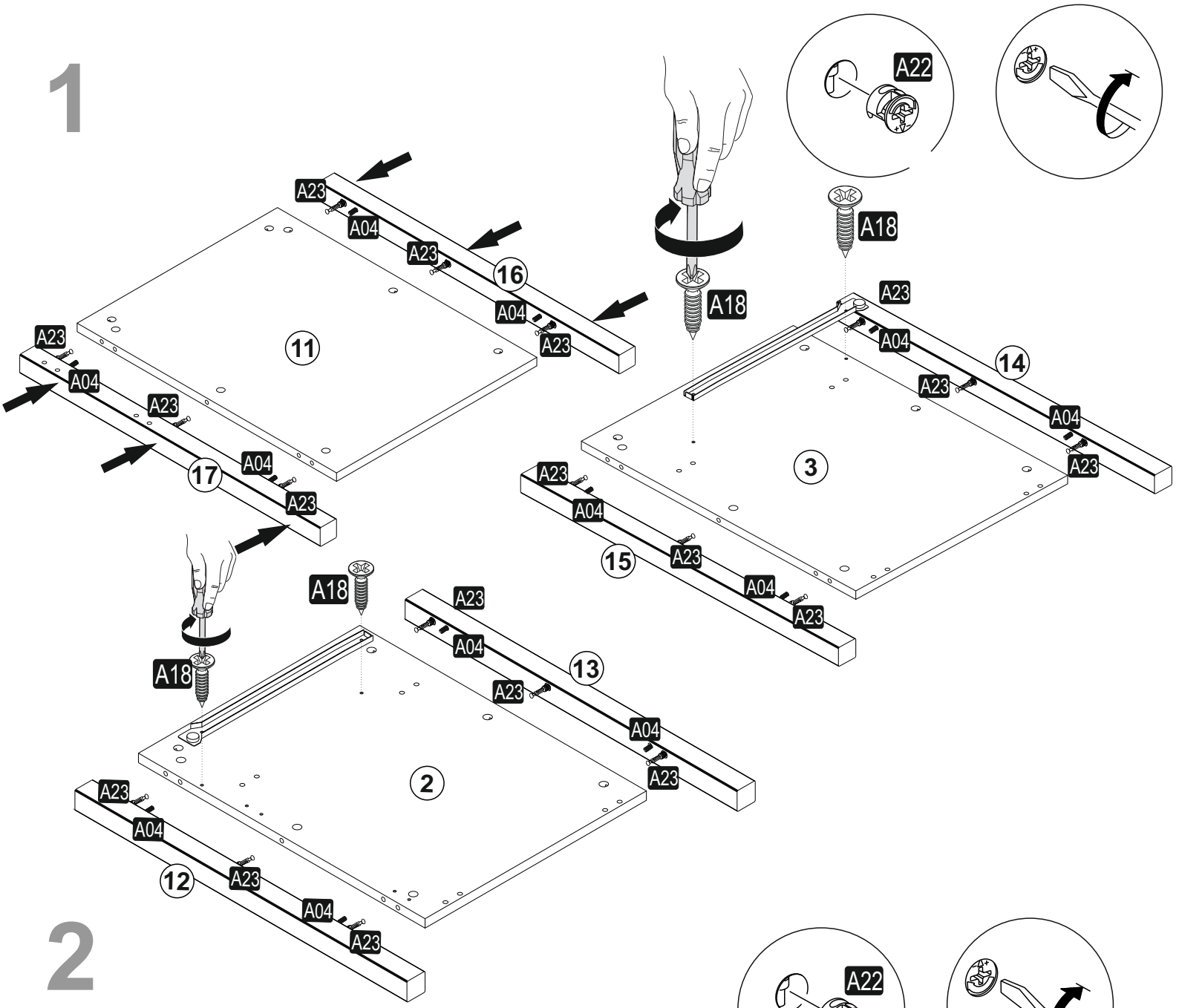


# 2

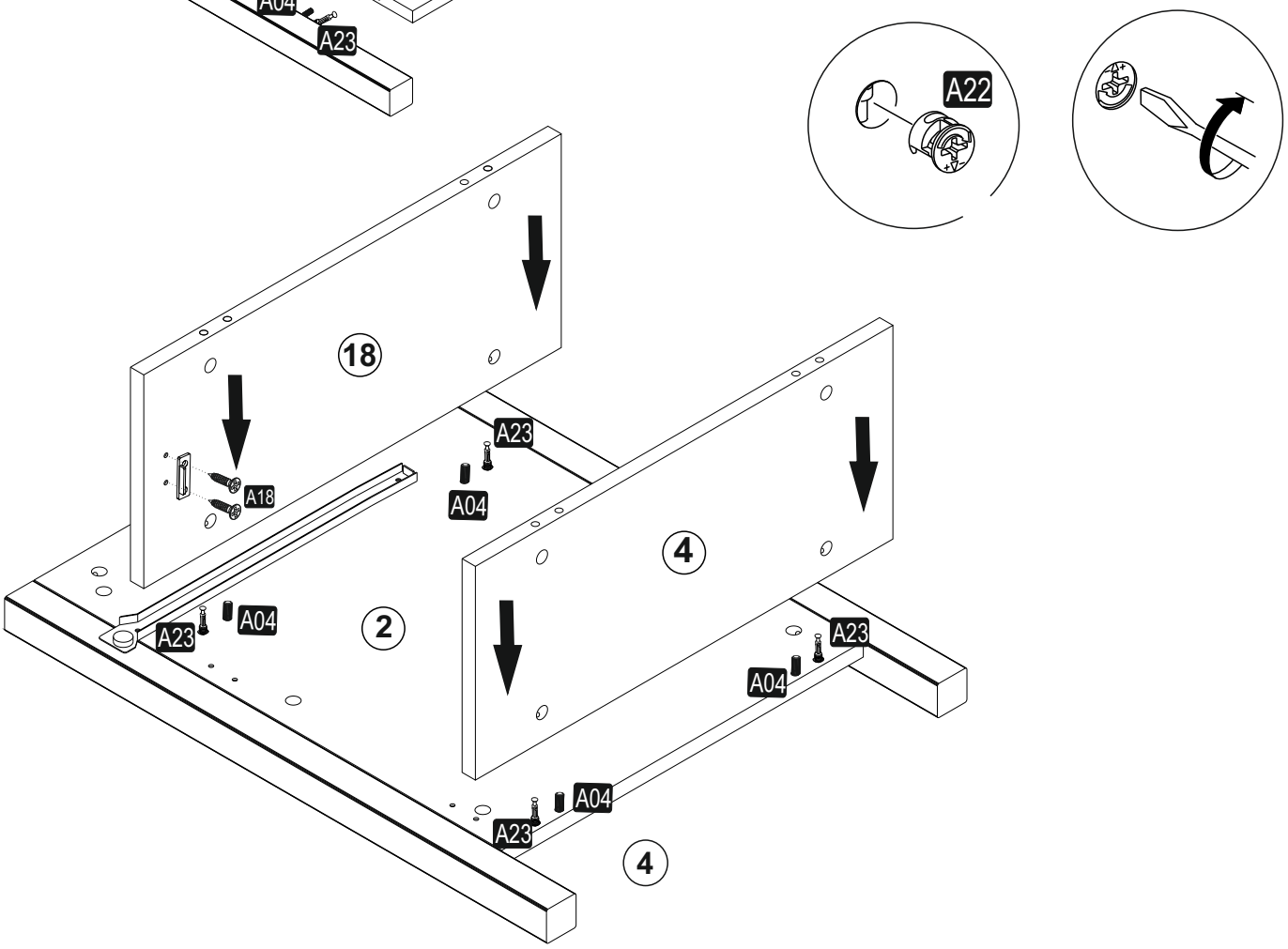

# 3

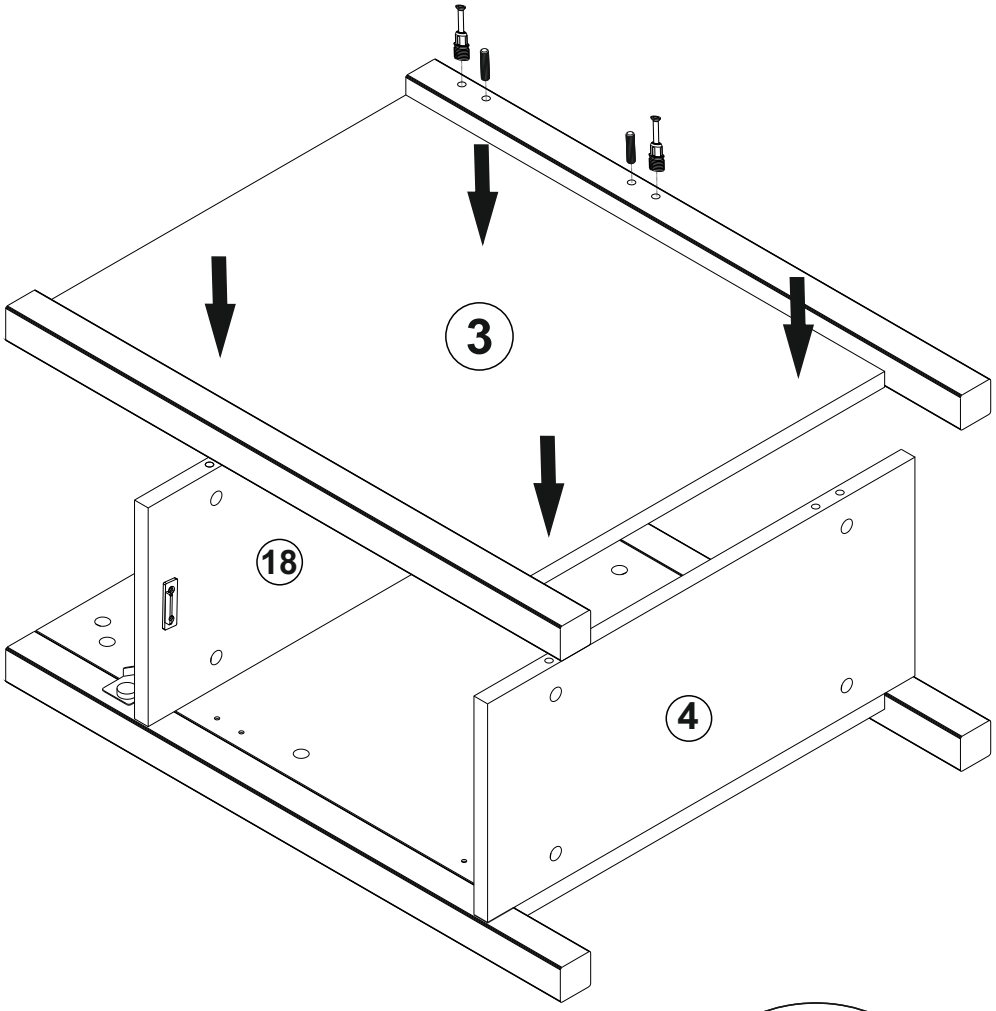


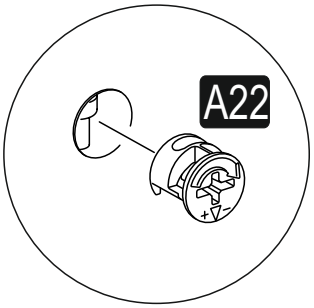


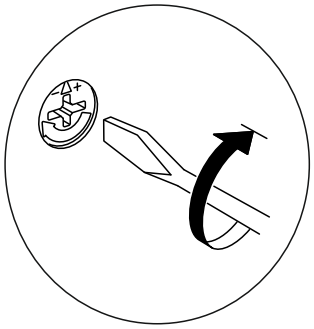

# 4

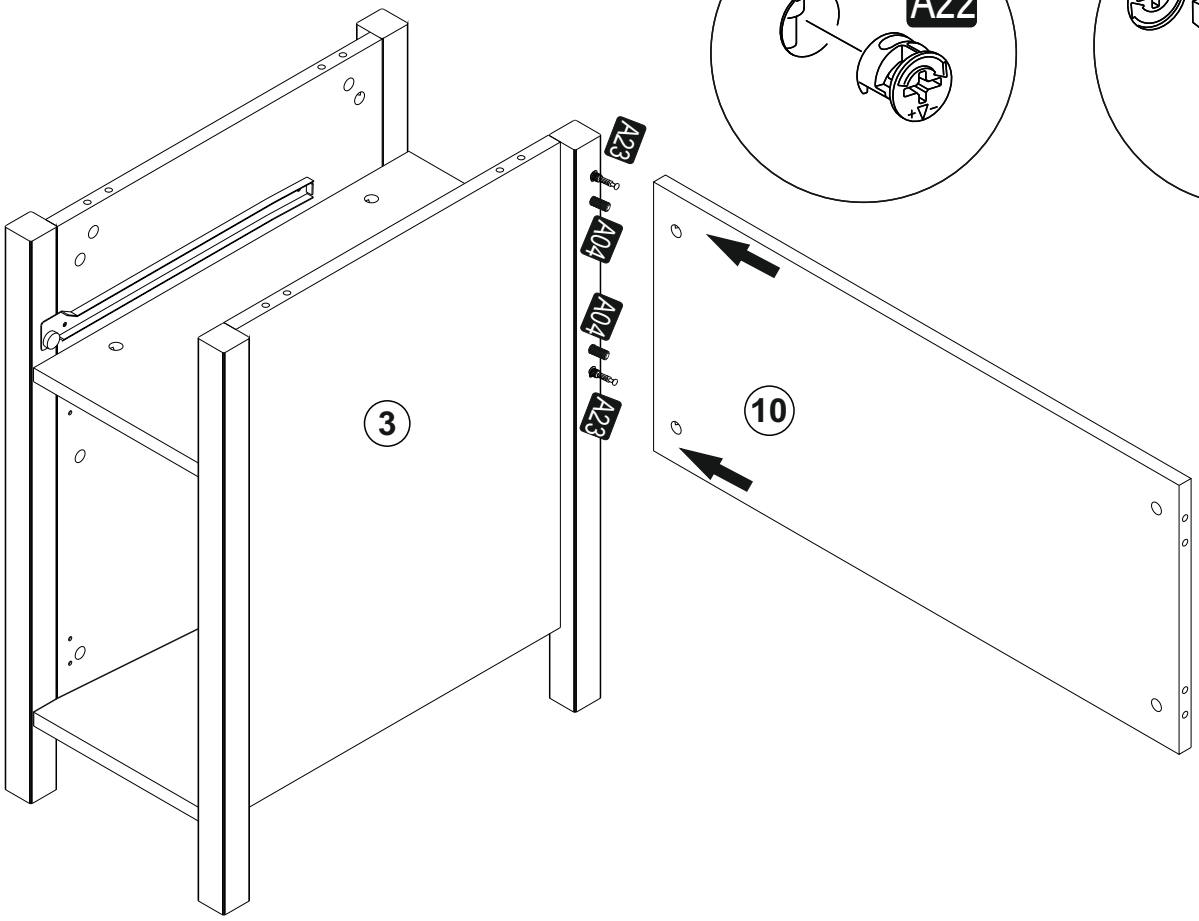


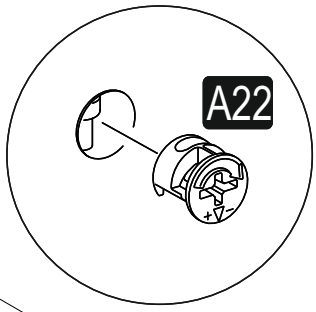


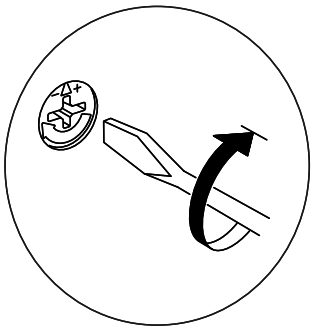

# 5

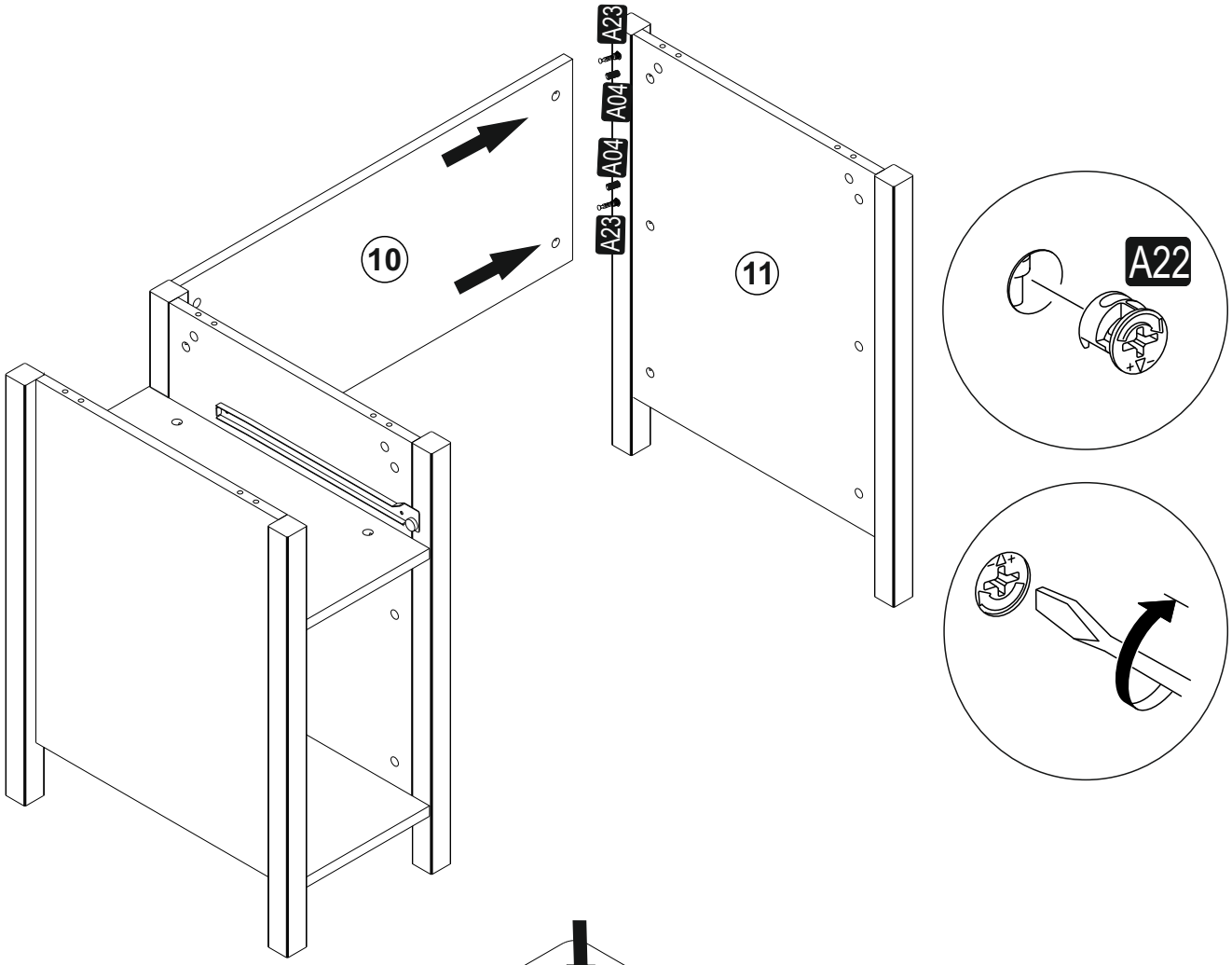


# 6

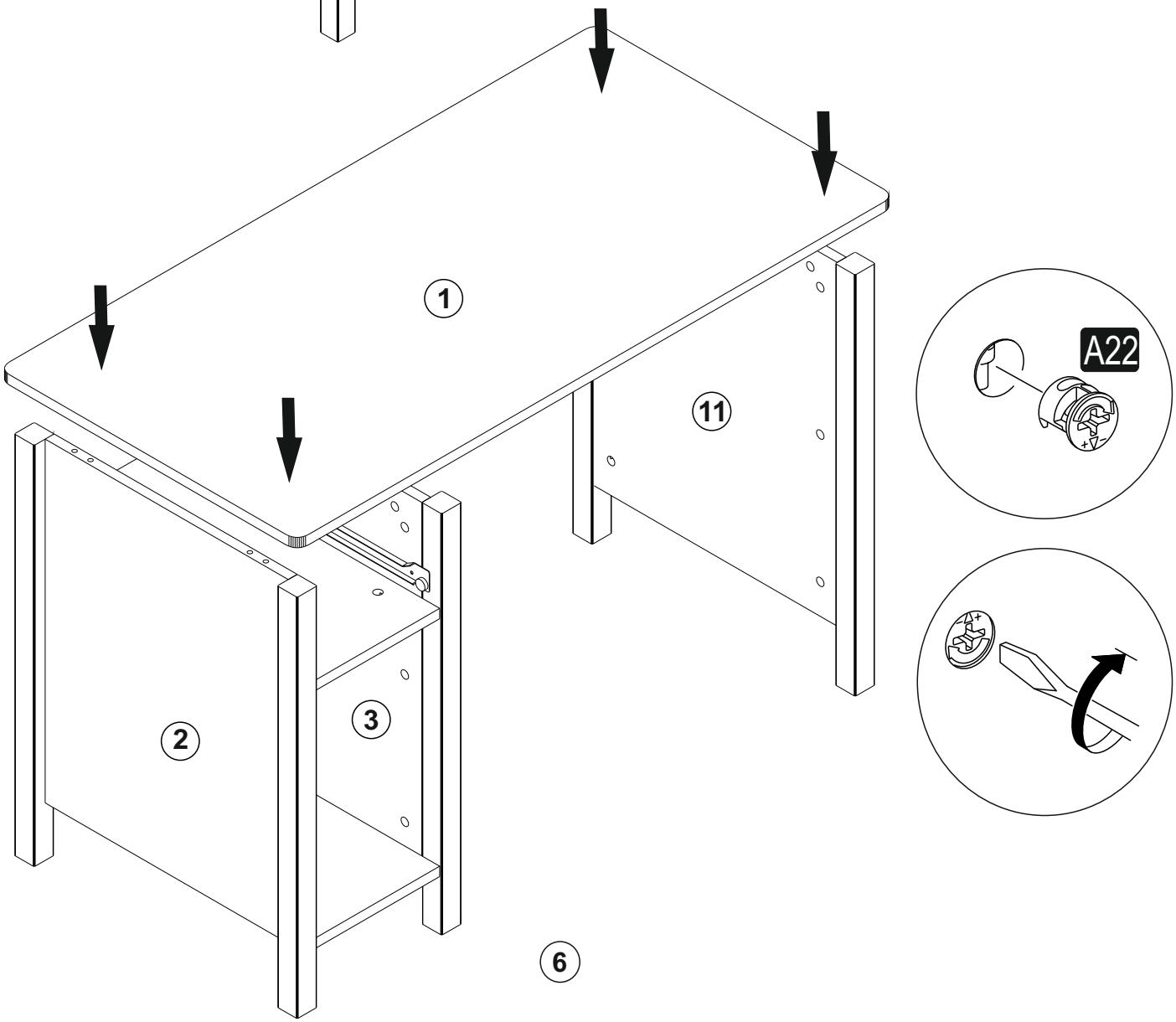

# 7

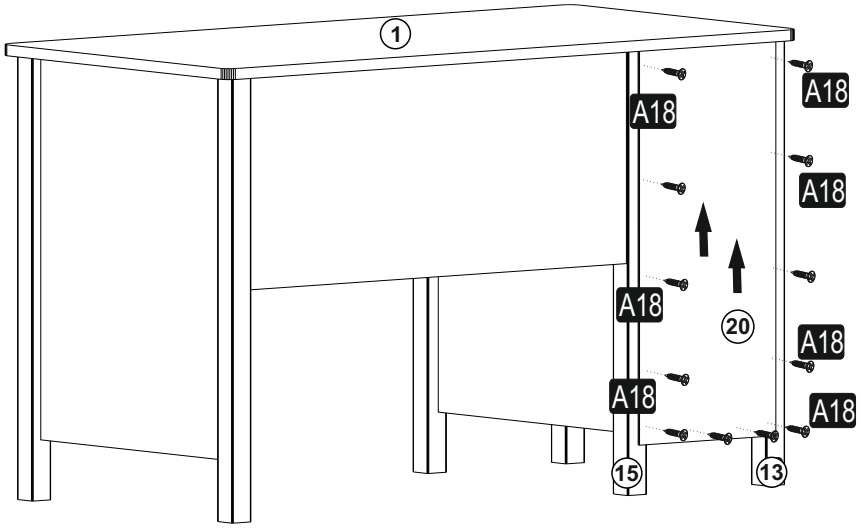
1
A18
A18
A18
A18
A18
A18
A18
20
15
13

# 8

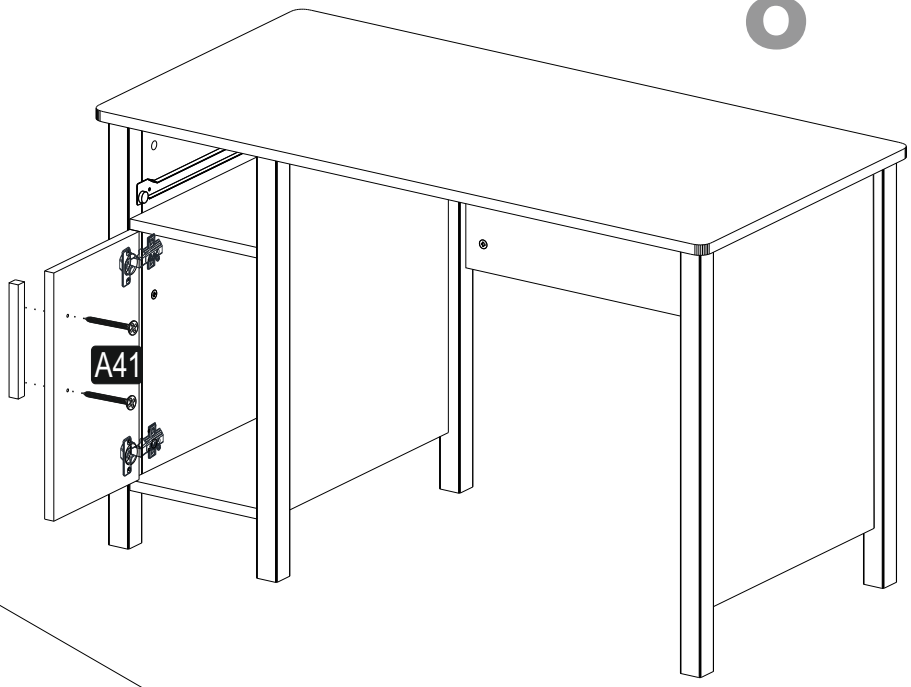
A41

# 9

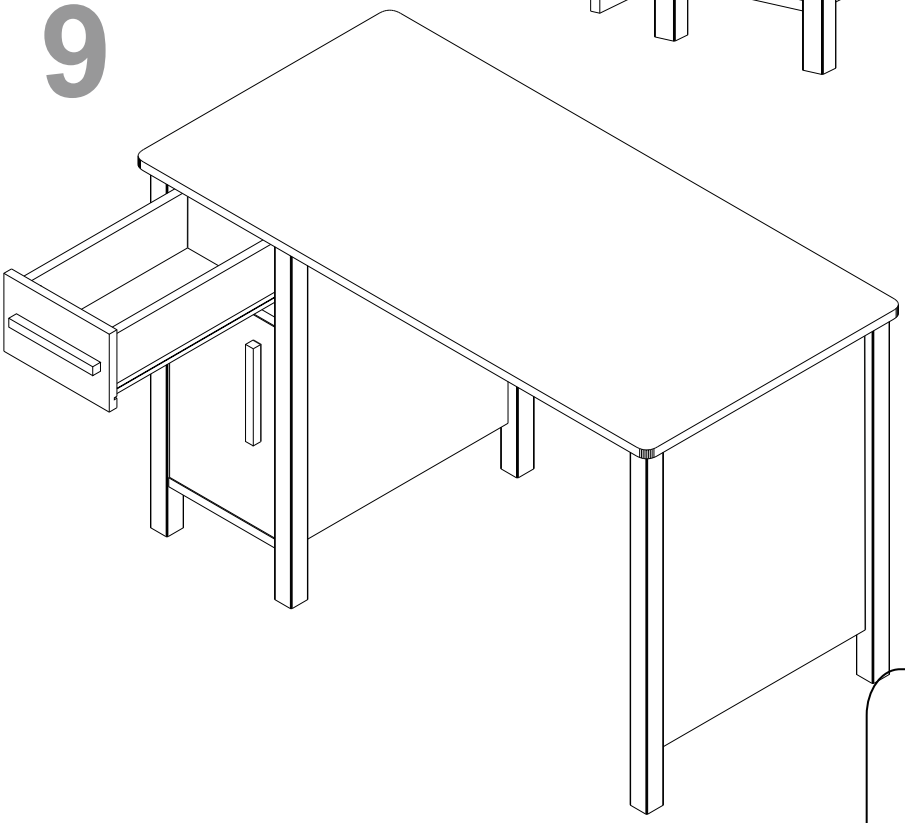

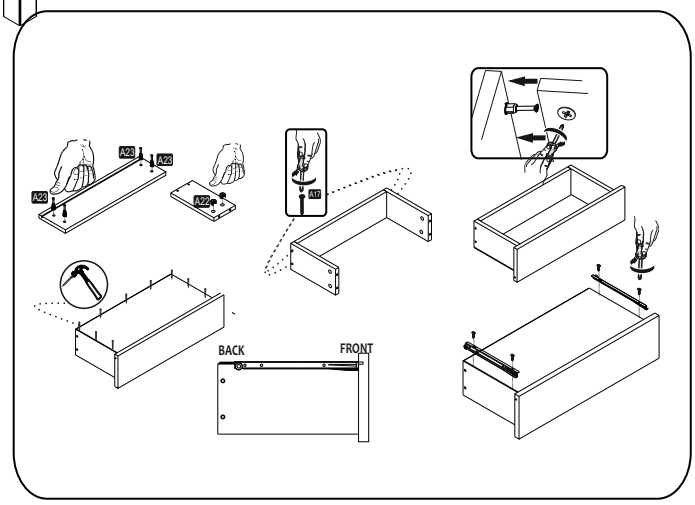
A23
A23
A23
A22
A17
BACK
FRONT