PAGİNA/LAVİNA

1

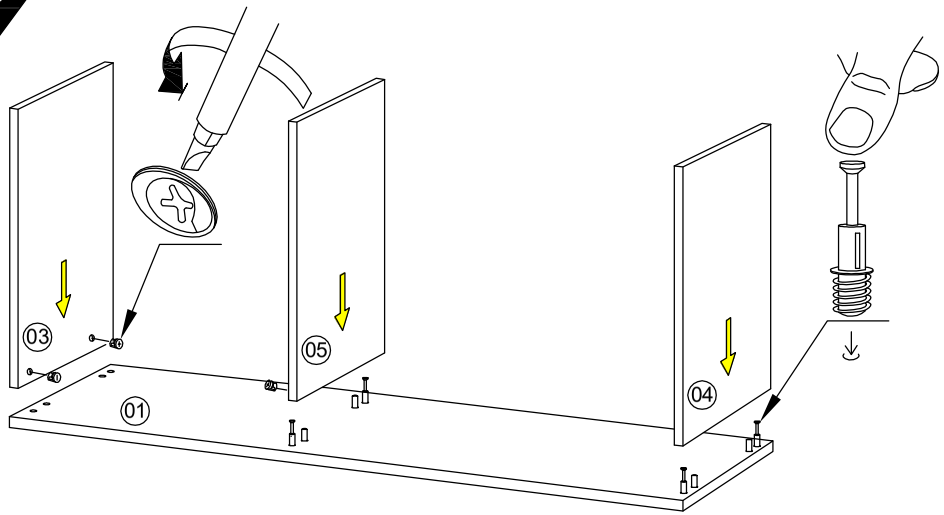

3

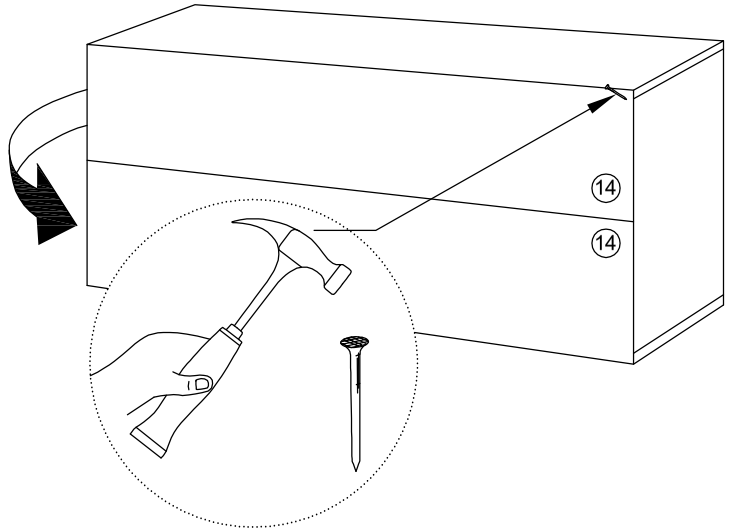

2

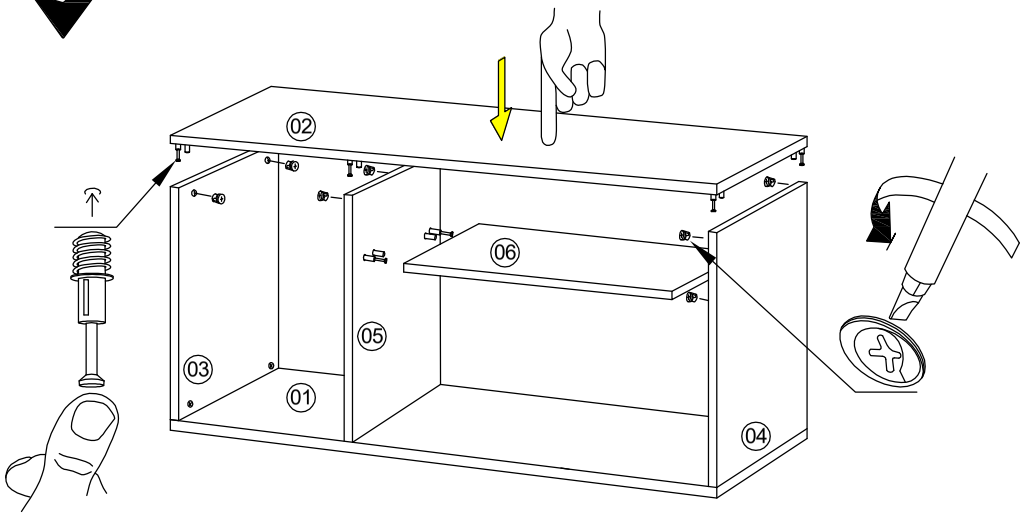
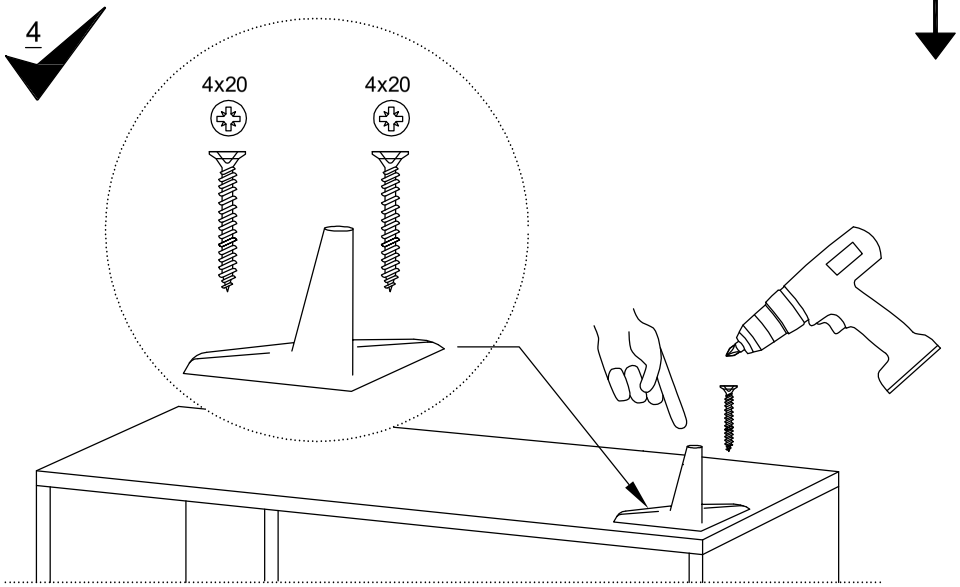
4