5

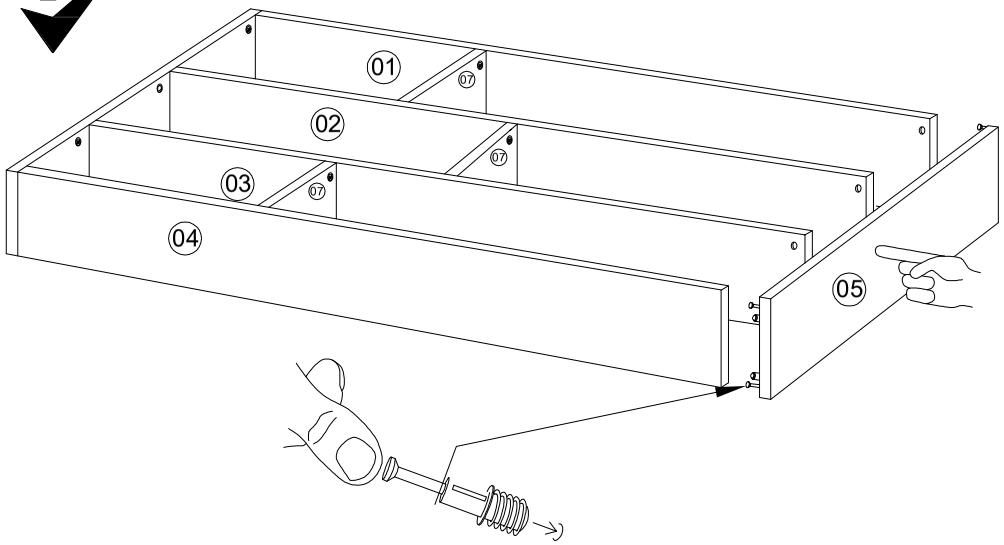

7

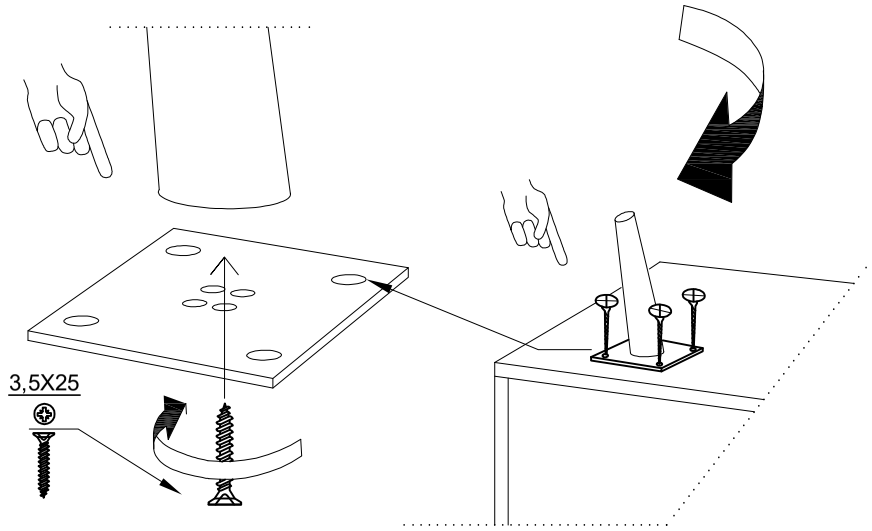

6

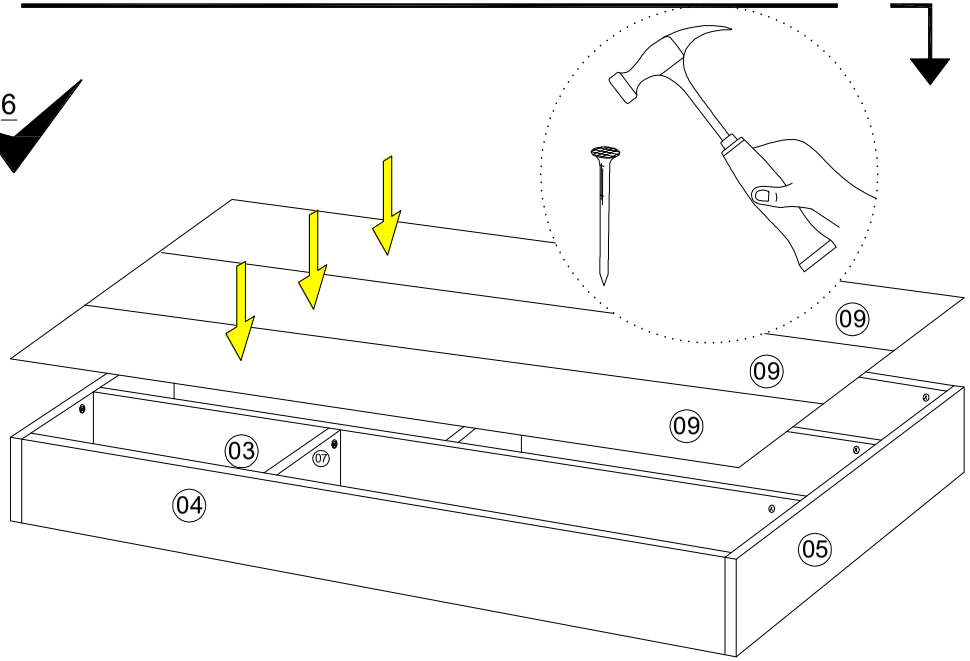
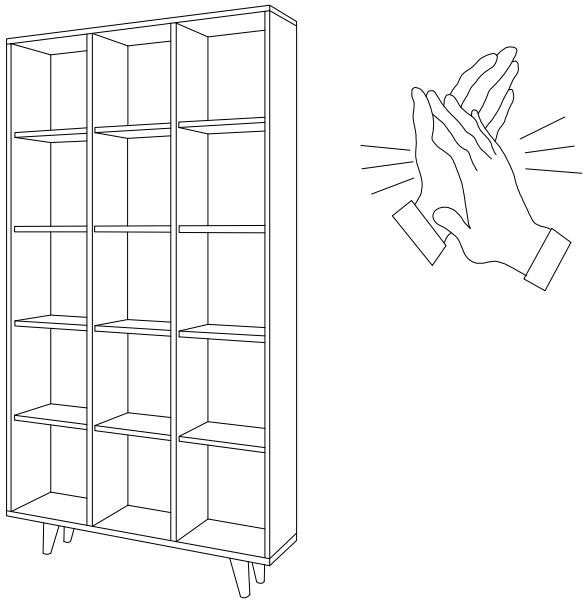
8