Scheda Prodotto

CasaMia

Norme per l'informazione del consumatore.
Legge:126 del 10/04/1991 / D.M.:Nr.101 del 08/02/1997 / CIRCOLARE 03/08/2004 n.1

Struttura di fissaggio a parete modello Cs/585 Gallery

Materiali

Struttura:
In alluminio verniciato.

Istruzioni d'uso

Per il montaggio fare riferimento alle relative istruzioni.Fissare il prodotto ad una parete che garantisca una tenuta adeguata.Accertarsi che i sistemi meccanici di serraggio siano opportunamente fissati.Il prodotto non è adatto ad uso esterno.Evitare il contatto con fonti di calore.Al fine di garantire la stabilità e la durata nel tempo dell'articolo, si consiglia di verificare periodicamente il corretto serraggio delle viterie.Per interventi di straordinaria manutenzione o di riparazione rivolgersi al rivenditore di fiducia.Una volta dismessi il prodotto od i suoi componenti non vanno dispersi nell'ambiente, ma conferiti ai sistemi pubblici di smaltimento rifiuti.

Consigli di manutenzione

Non usare prodotti abrasivi.
La Calligaris S.p.A. declina ogni responsabilità derivante da un uso improprio dell'oggetto sopra descritto.

Prima di iniziare il montaggio identificare tutti i componenti con l'aiuto delle istruzioni.

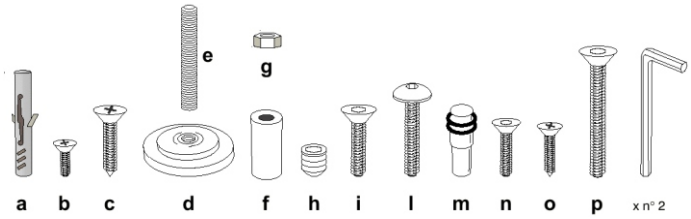

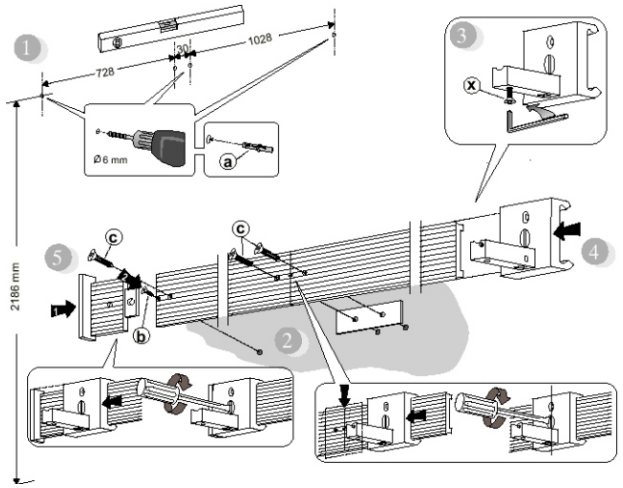

iniziare il montaggio dall'alto.

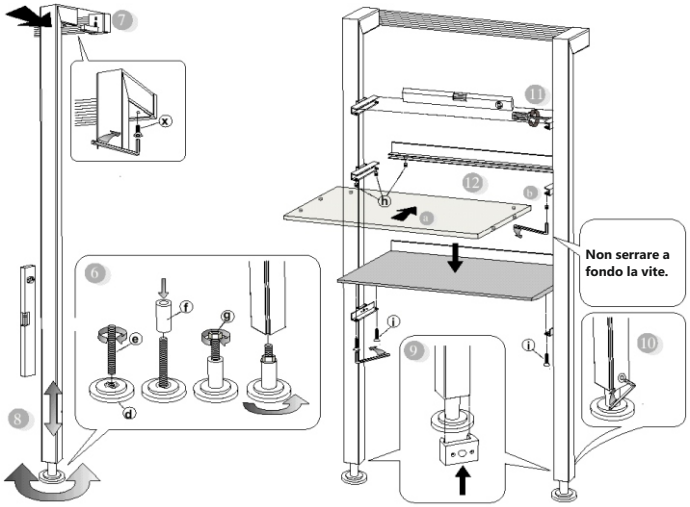

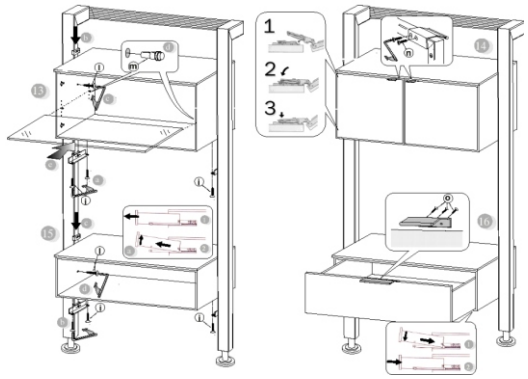

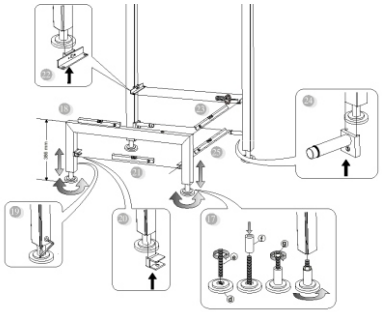

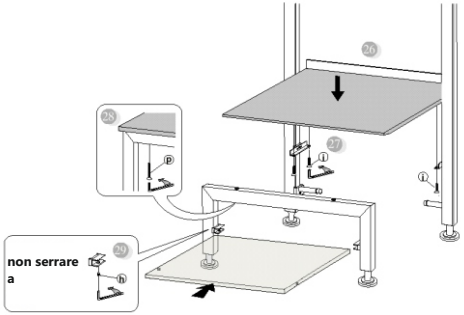

Prodotto da Calligaris S.p.a. - Viale Trieste 12 Manzano (Udine).

Ripiani modello Cs/585 Gallery

Materiali

Piano in MDF a bassa emissione di formaldeide in conformità alle normative europee.Struttura in alluminio verniciato
Oppure
Ripiani in vetro float temprato. Struttura in alluminio verniciato

Istruzioni d'uso

Fissare il prodotto ad una parete che garantisca una tenuta adeguata. Accertarsi che i sistemi meccanici di serraggio siano opportunamente fissati. Portata massima per ripiano :20 kg (con carico distribuito). Il prodotto non è adatto ad uso esterno
Evitare la vicinanza alle fonti di calore. Al fine di garantire la stabilità e la durata nel tempo dell'articolo,si consiglia di verificare periodicamente il corretto serraggio delle viterie. Per interventi di straordinaria manutenzione o di riparazione rivolgersi al rivenditore di fiducia. Una volta dismessi il prodotto od i suoi componenti non vanno dispersi nell 'ambiente, ma conferiti ai sistemi pubblici di smaltimento rifiuti.

Consigli di manutenzione

I liquidi rovesciati devono essere assorbiti immediatamente con un panno pulito e asciutto. Per la pulizia delle

Mobile modello Cs/585 Gallery

Materiali

Elementi a pannello in particelle di legno a bassa emissione di formaldeide in conformità alla normative europee, nobilitati.

Istruzioni d'uso

Fissare il prodotto ad una parete che garantisca una tenuta adeguata. Accertarsi che i sistemi meccanici di serraggio siano opportunamente fissati.
Carico totale massimo applicabile uniformemente distribuito: 25 kg
Carico massimo applicabile uniformemente distribuito in ogni cassetto: 12,5kg
Il prodotto non è adatto ad uso esterno. Evitare la vicinanza alle fonti di calore. Al fine di garantire la stabilità e la durata nel tempo dell'articolo, si consiglia di verificare periodicamente il corretto serraggio delle viterie. Per interventi di straordinaria manutenzione o di riparazione rivolgersi al rivenditore di fiducia. Una volta dismessi il prodotto od i suoi componenti non vanno dispersi nell 'ambiente, ma conferiti ai sistemi pubblici di smaltimento rifiuti.

Consigli di manutenzione

I liquidi rovesciati devono essere assorbiti immediatamente con un panno pulito e asciutto. Per la pulizia delle

Mobile (ante) modello Cs/585 Gallery

Materiali

Ante in vetro float temprato. Struttura in alluminio anodizzato

Istruzioni d'uso

Vedere istruzioni d'uso relative al pezzo principale dell'articolo.

Consigli di manutenzione

Non usare prodotti abrasivi.
La Calligaris S.p.A. declina ogni responsabilità derivante da un uso improprio dell'oggetto sopra descritto.

Struttura di fissaggio a parete modello Cs/585

Materiali

Struttura in alluminio verniciato

Istruzioni d'uso

Per il montaggio fare riferimento alle relative istruzioni. Fissare il prodotto ad una Accertarsi che i sistemi meccanici di serraggio siano opportunamente fissati
Carico massimo applicabile uniformemente distribuito su ogni ripiano esterno:25 kg
Il prodotto non è adatto ad uso esterno. Evitare la vicinanza alle fonti di calore. Al fine di garantire la stabilità e la durata nel tempo dell'articolo,si consiglia di verificare periodicamente il corretto serraggio delle viterie. Per interventi di straordinaria manutenzione o di riparazione rivolgersi al rivenditore di fiducia. Una volta dismessi il prodotto od i suoi componenti non vanno dispersi nell 'ambiente, ma conferiti ai sistemi pubblici di smaltimento rifiuti.

Consigli di manutenzione

Non usare prodotti abrasivi.

Prima di iniziare il montaggio identificare tutti i componenti con l'aiuto delle istruzioni.

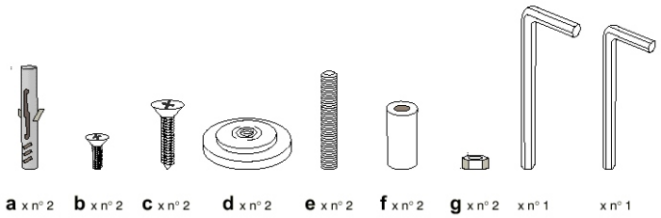

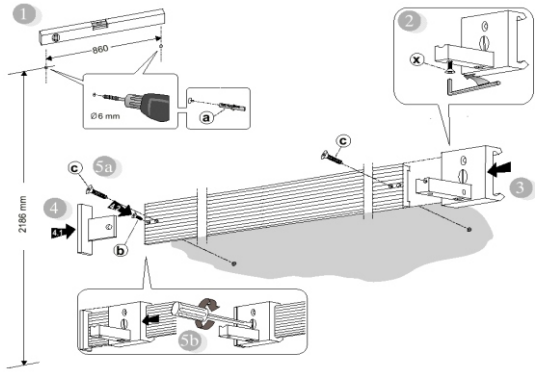

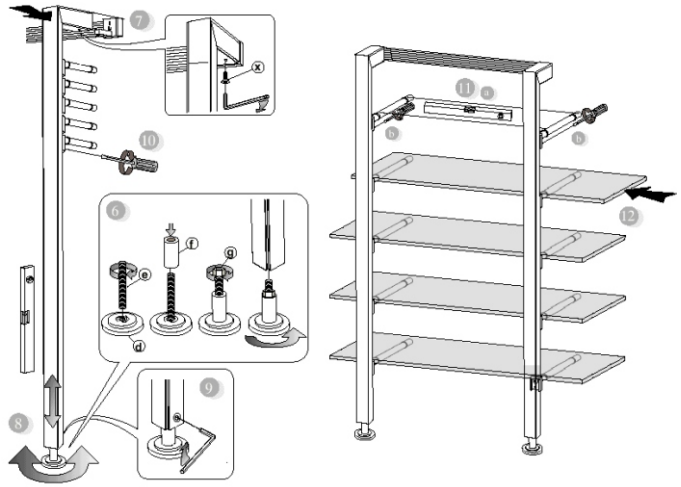

Ripiani modello Cs/585-G Gallery

Materiali

Piano in MDF a bassa emissione di formaldeide in conformità alle normative europee, nobilitato.
Piano in vetro float temprato

Istruzioni d'uso

Accertarsi che i sistemi meccanici di serraggio siano opportunamente fissati.
Carico massimo applicabile uniformemente distribuito sul piano: 45 kg
Carico massimo applicabile uniformemente distribuito su ogni ripiano inferiore: 25 kg
Il prodotto non è adatto ad uso esterno. Al fine di garantire la stabilità e la durata nel tempo dell'articolo,si consiglia di verificare periodicamente il corretto serraggio delle viterie.
Una volta dismessi il prodotto od i suoi componenti non vanno dispersi nell 'ambiente, ma conferiti ai sistemi pubblici di smaltimento rifiuti.

Consigli di manutenzione

I liquidi rovesciati devono essere assorbiti immediatamente con un panno pulito e asciutto.
Per la pulizia delle parti in legno, utilizzare esclusivamente prodotti specifici per il legno.
Non usare prodotti abrasivi.
La Calligaris S.p.A. declina ogni responsabilità derivante da un uso improprio dell'oggetto sopra descritto.

Prodotto da Calligaris S.p.a. - Viale Trieste 12 Manzano (Udine).