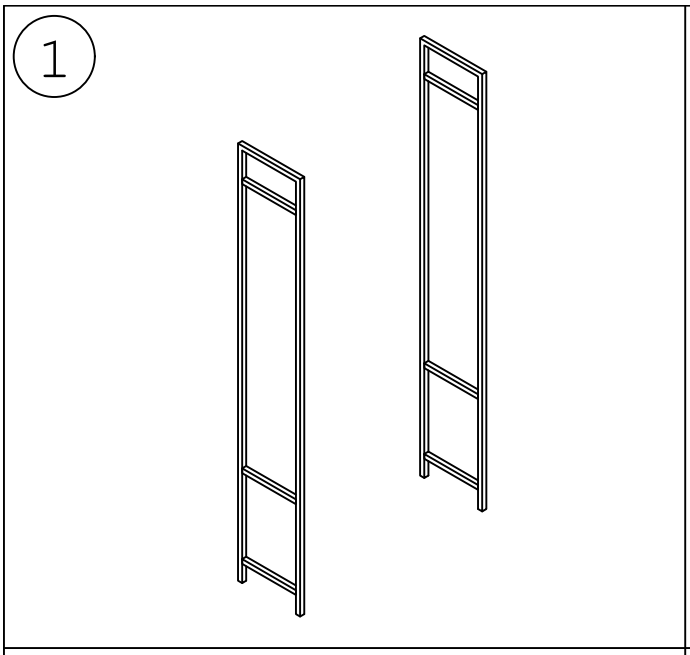

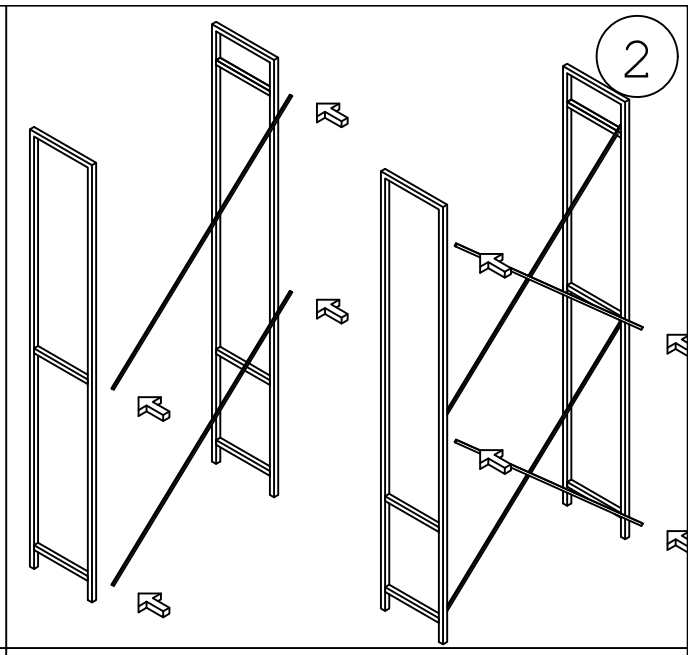

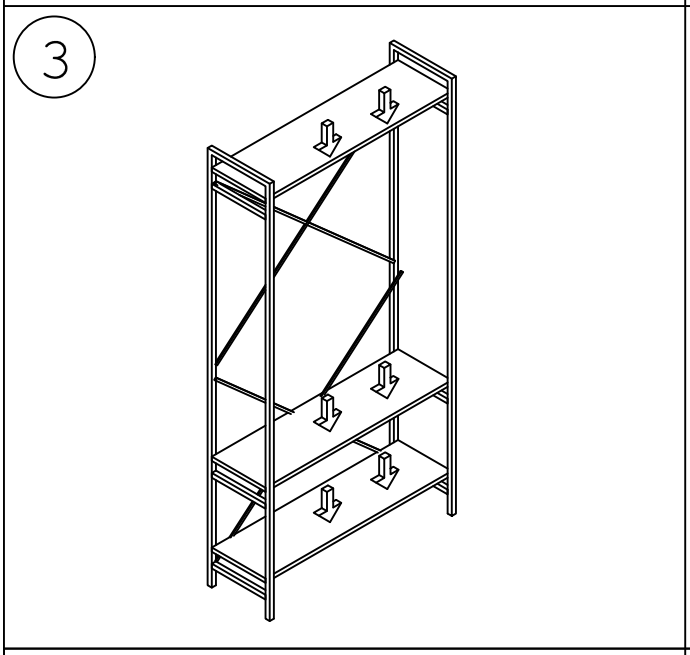

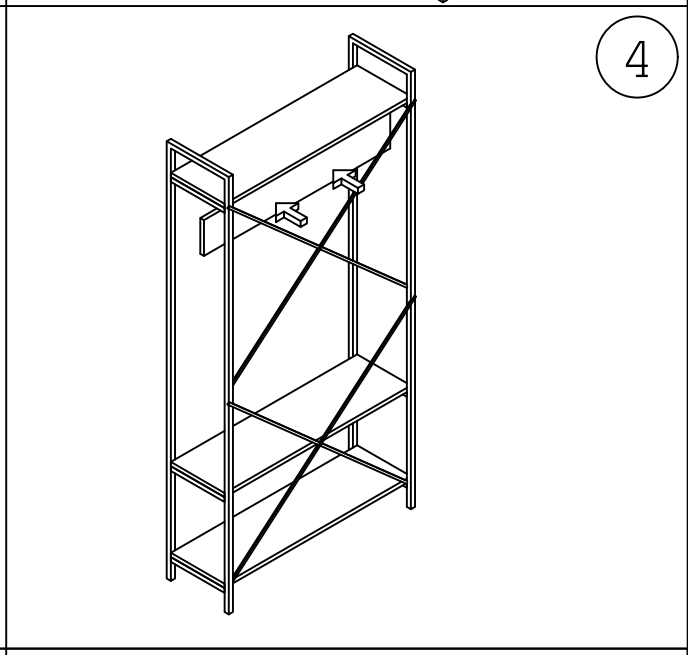

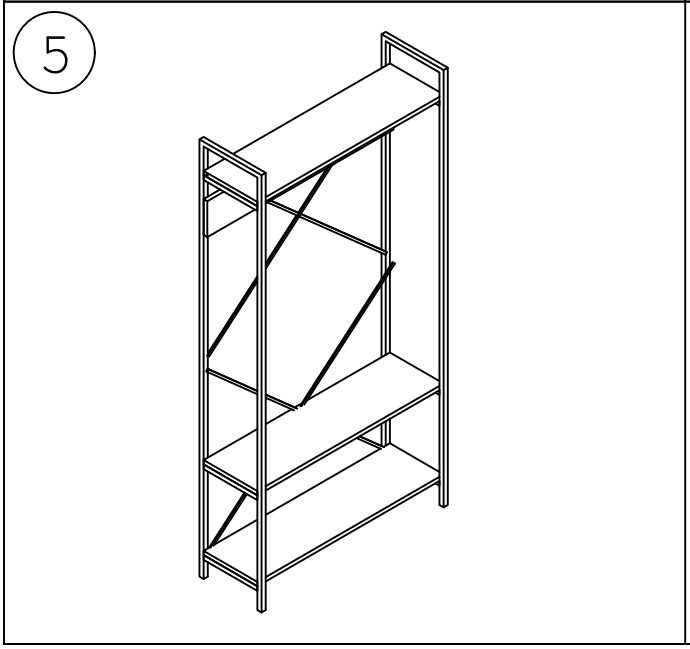

Montaj Şeması Kullanım Talimatı

1- Paketten çıkan sağ sol profilleri görseldeki gibi dik konumuna getiriniz.
2- Paketten çıkan arka destek profilleri 2. görselde görüldüğü gibi sağ sol profillere vida ile montajlayınız.
3- Paketten çıkan rafı 3. görselde göründüğü gibi yerlerine takınız. Alttan vida sıkınız.
4- Askılık tablasını 4. görselde görüldüğü gibi vida yardımıyla montajını tamamlayınız.
5- Kurulum tamamlandıktan sonra ürününüz 5.görseldeki gibi görünecektir.