H89

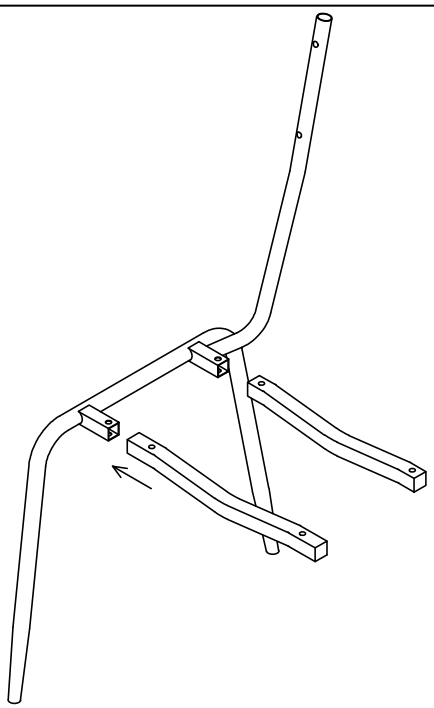

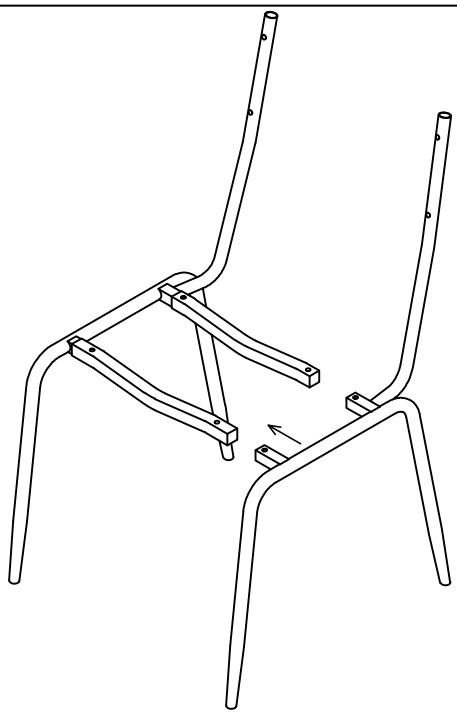

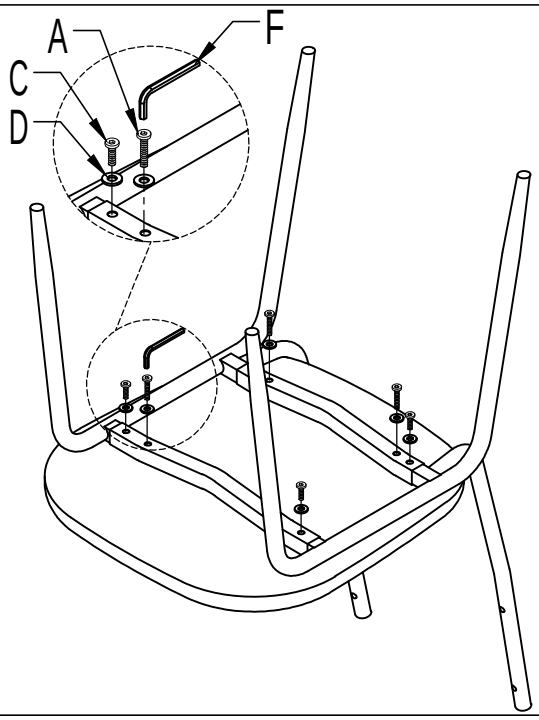

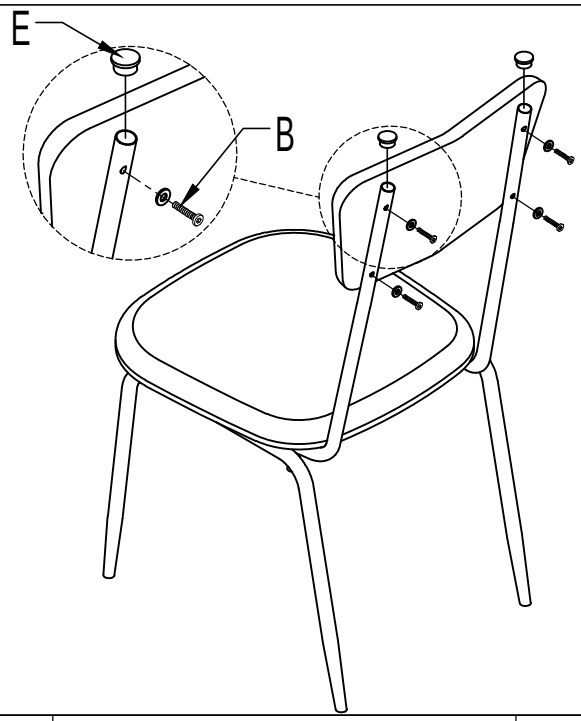

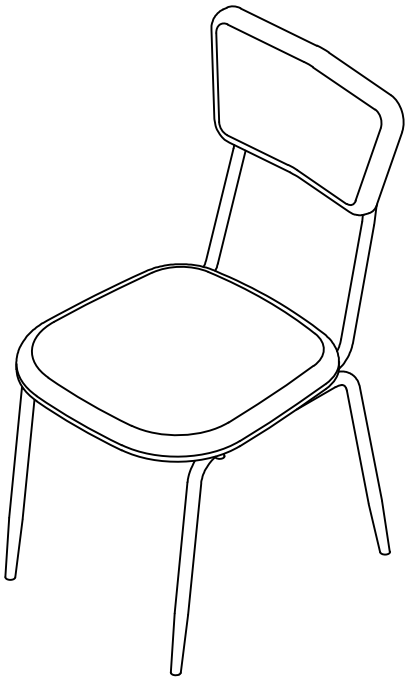

A	6*35	4
B	6*30	4
C	6*12	4
D		12
E		2
F		1